番号	名　　称	数量	材　　質
1	本　　体	1	ＡＢＳ
2	ハ　　リ	1	H−PVC (VP−13)
3	ソケット	1	合成樹脂

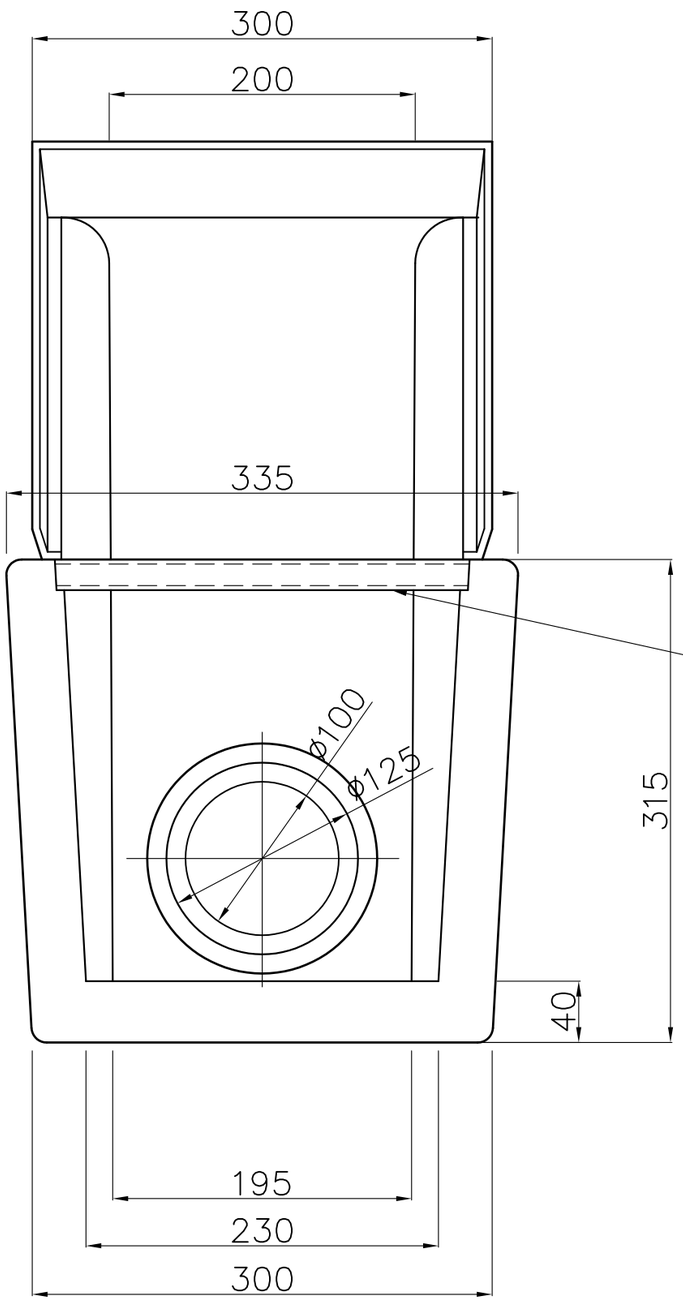

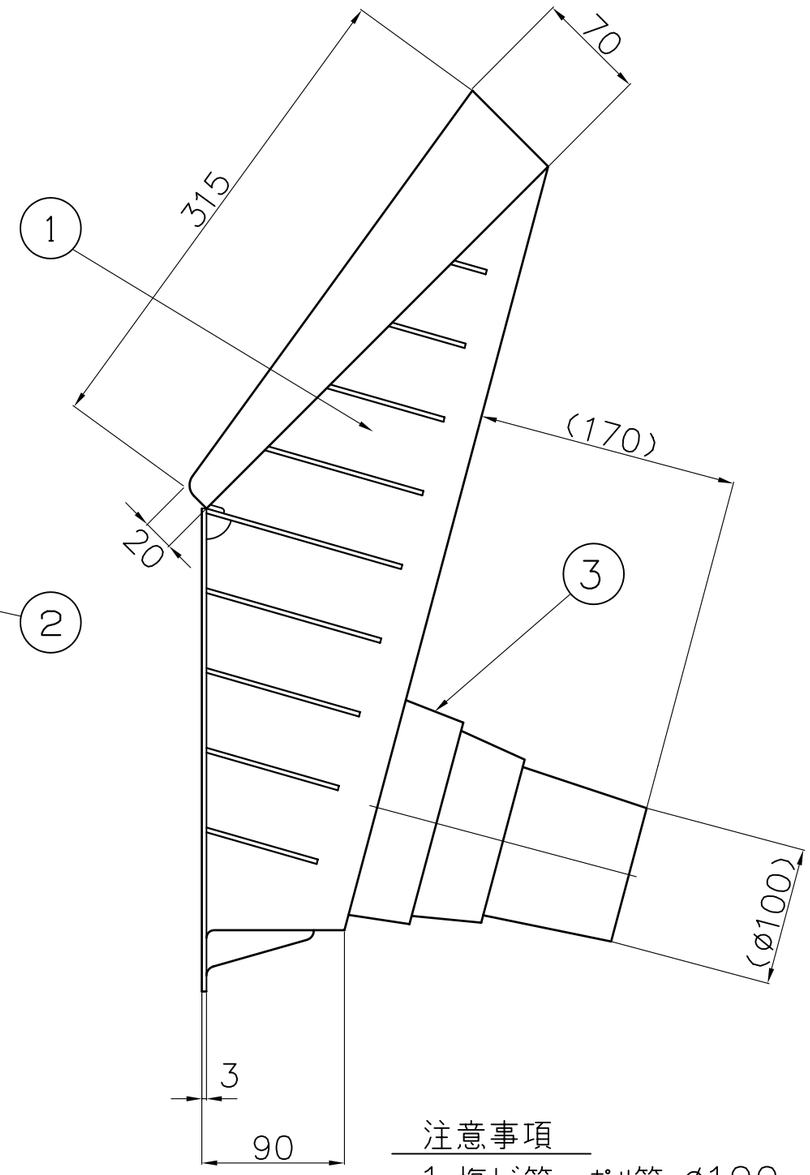

セキ板（小）

材質：合成樹脂製

セキ板（大）

材質：合成樹脂製

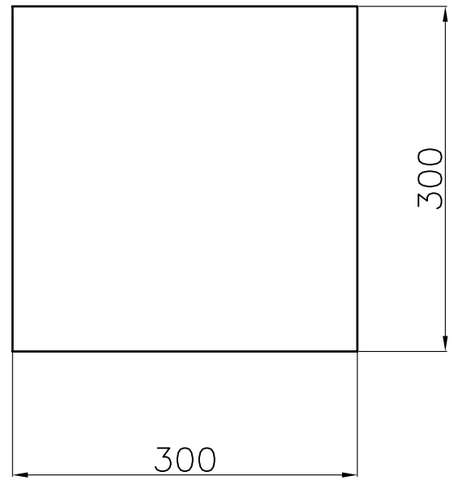

注意事項

1.塩ビ管、ポリ管 φ100、φ125兼用とします。

2.ポリ管内面凹凸タイプの場合　あるいは、内径100mm以下の場合には、ソケット上端に切溝を入れ外径を絞り差し込んでください。

投影法	尺度	寸法公差	品名	落水函（汎用型）	品番 型式	品番 サイズ
	FREE		図番	ZA115BC	ET2	100/125

承認	検図	設計	製図	技術部
			Y.T	A3
				2015年
			3/23	

中部美化企業株式会社

番号	名　　称	数量	材　　質
1	本　　体	1	ＡＢＳ
2	ハ　　リ	1	H−PVC (VP−13)
3	ソケット	1	合成樹脂

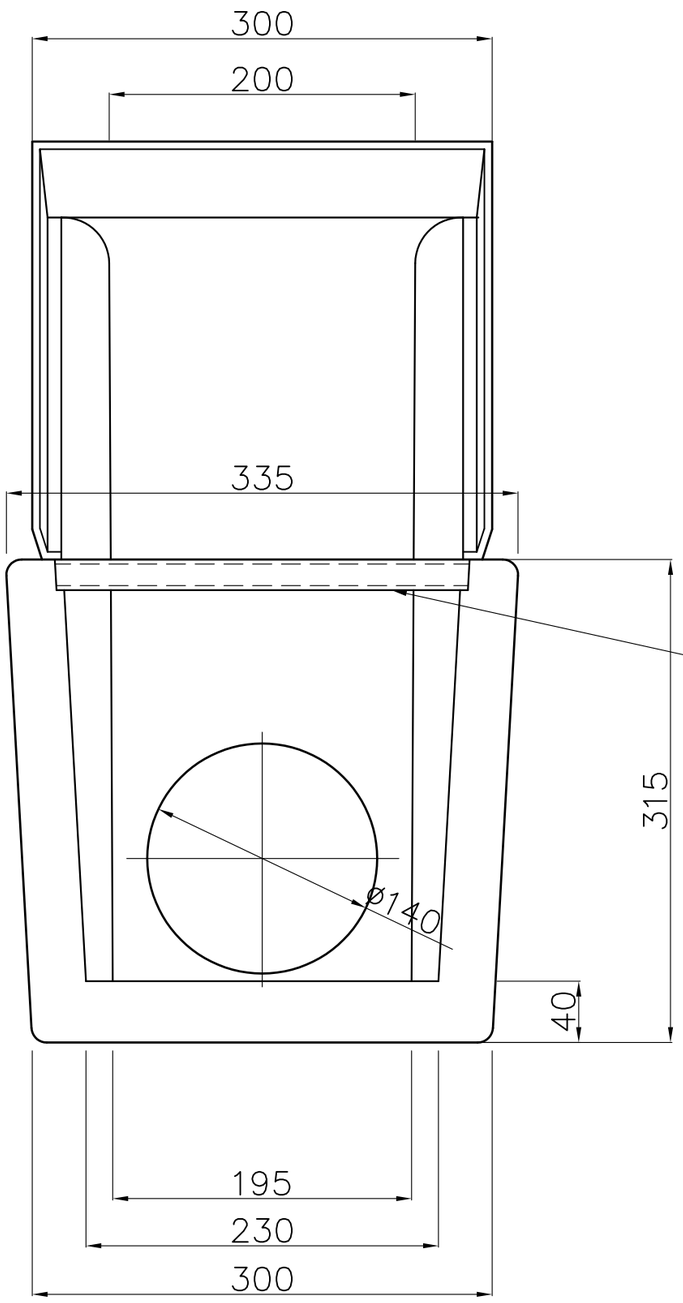

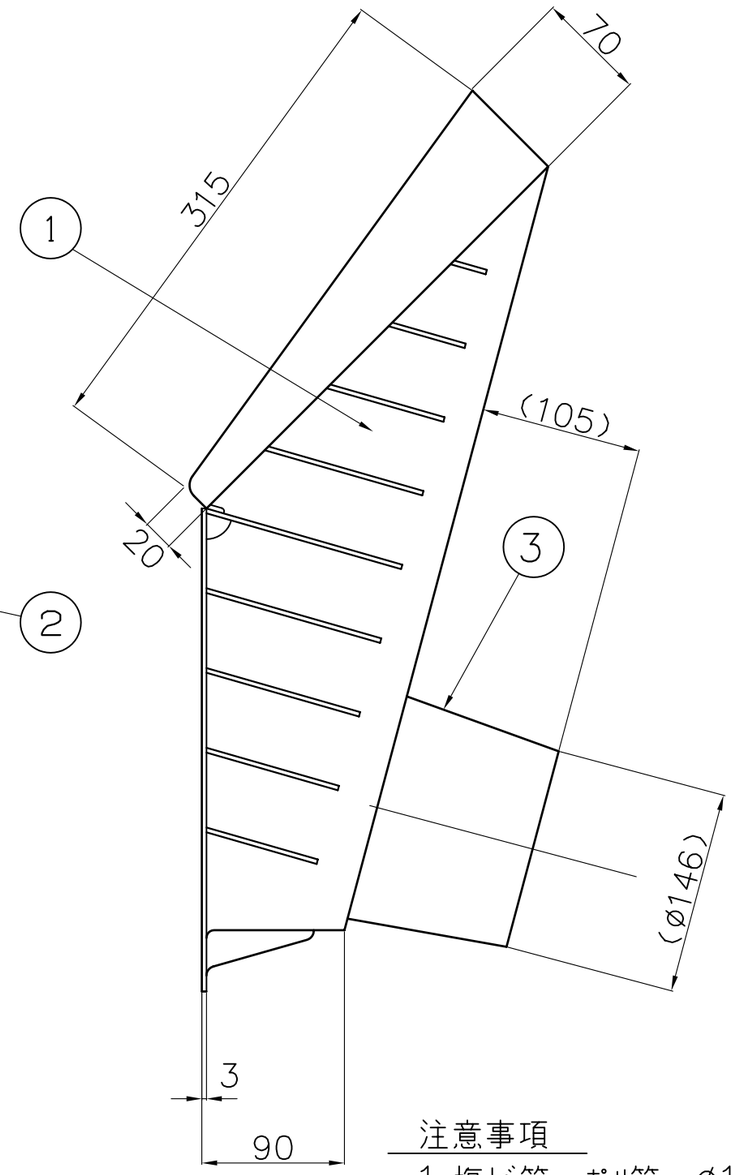

セキ板（小）

材質：合成樹脂製

セキ板（大）

材質：合成樹脂製

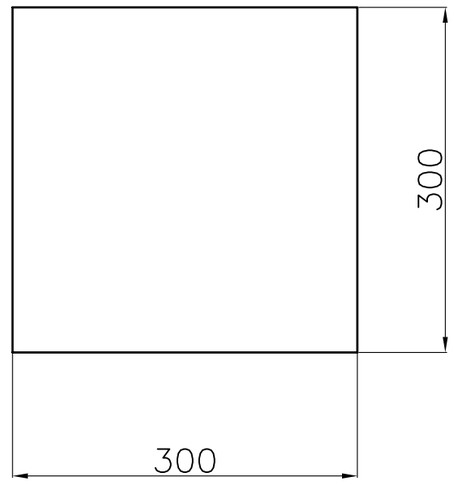

注意事項

1.塩ビ管、ﾎﾟﾘ管　φ150専用とします。

2.ﾎﾟﾘ管内面凹凸ﾀｲﾌﾟの場合　あるいは、内径146ｍｍ以下の場合には、ｿｹｯﾄ上端に切溝を入れ外径を絞り差し込んでください。

投影法	尺度	寸法公差	品名	落水函（汎用型）	品番 型式	品番 サイズ
	FREE		図番	ZA115CC	ET2	150

承認	検図	設計	製図	技術部
			Y.T	A3
				2015年
			3/23	

中部美化企業株式会社