番号	名　　称	数量	材　　質
1	吊金具A40	4	SUS304 PL−6
2	リンクC	2	SUS304 PL−9
3	吊金具B4	2	SUS304 PL−6
4	戸当り	1	SUS304 PL−6.0
5	扉　体	1	SUS304 L50x50x6，PL6
6	止水P型ゴム	1	C R
7	回転軸D	4	SUS304 RB16

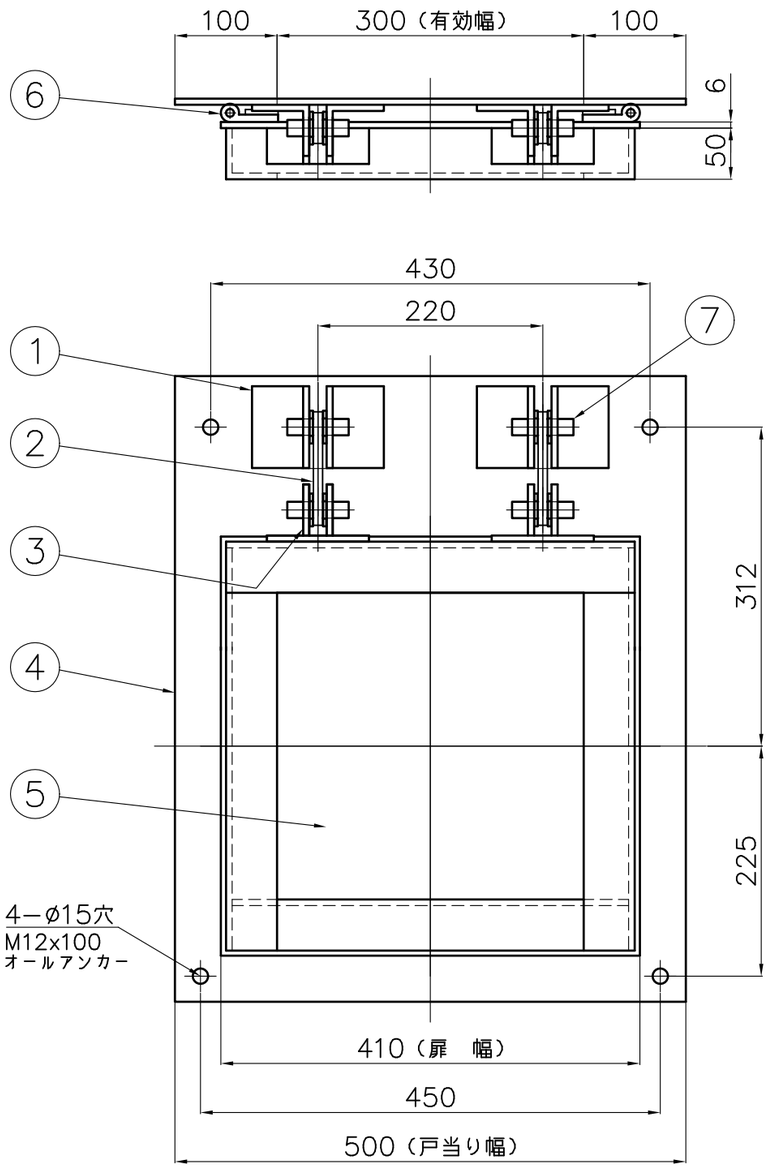

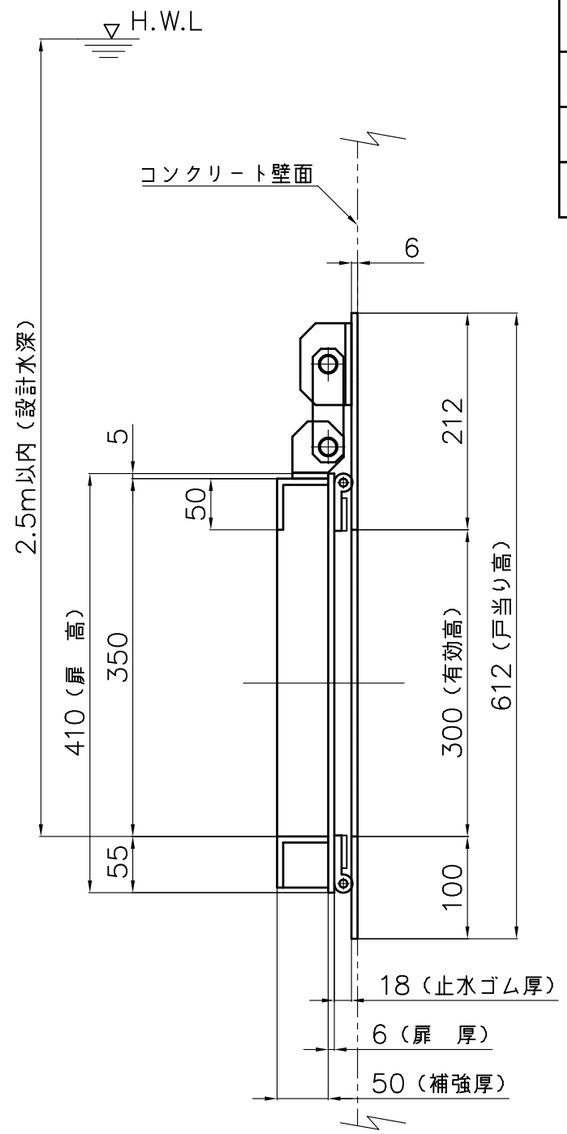

有効断面 300（幅）x300（高）
設計水深 2.5m

投影法			尺　度	寸法公差		品　名	ステンレス製フラップゲート（角型）	品　番	
			FREE					型 式	サイズ
承認	検図	検図	設計	製図	製品部	図　番	ZHANS030D	F6AS	300
				畑中	A3				
					2023年	中部美化企業株式会社			
				3/22	.				

番号	名　　称	数量	材　　質
1	吊金具A40	4	SUS304 PL−6
2	リンクC	2	SUS304 PL−9
3	吊金具B4	2	SUS304 PL−6
4	戸当り	1	SUS304 PL−6.0
5	扉　体	1	SUS304 L50x50x6，PL6
6	止水P型ゴム	1	C R
7	回転軸D	4	SUS304 RB16

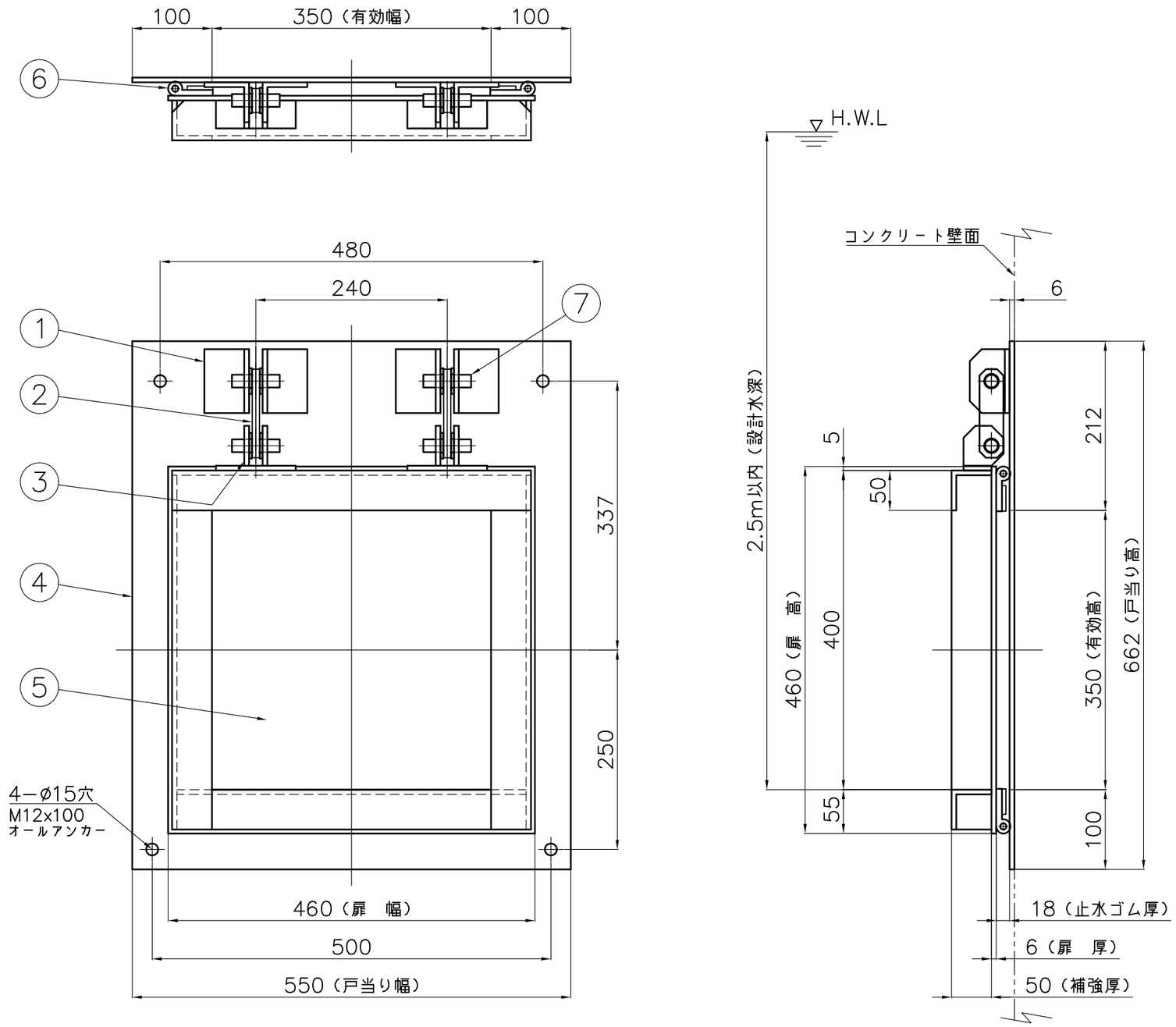

有効断面 350（幅）x350（高）
設計水深 2.5m

投影法	尺　度	寸法公差	品　名	ステンレス製フラップゲート（角型）	品　番	
	FREE				型 式	サイズ

承認	検図	検図	設計	製図	製品部	図　番	ZHANS035D	F6AS	350
				畑中	A3				
					2023年	中部美化企業株式会社			
				3/22	.				

番号	名　　称	数量	材　　質
1	吊金具A40	4	SUS304 PL−6
2	リンクC	2	SUS304 PL−9
3	吊金具B4	2	SUS304 PL−6
4	戸当り	1	SUS304 PL−6.0
5	扉　体	1	SUS304 L50x50x6，PL6
6	止水P型ゴム	1	C R
7	回転軸D	4	SUS304 RB16

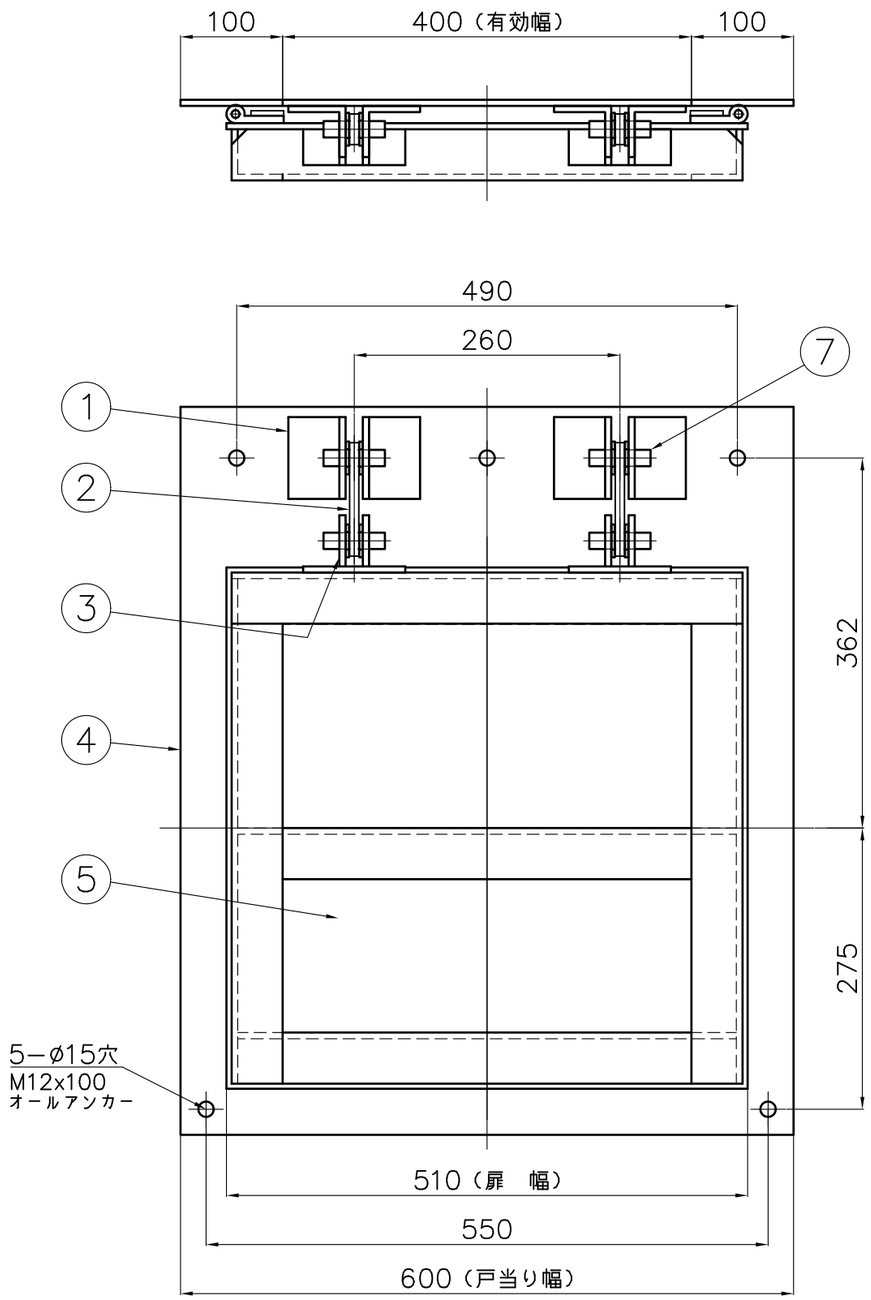

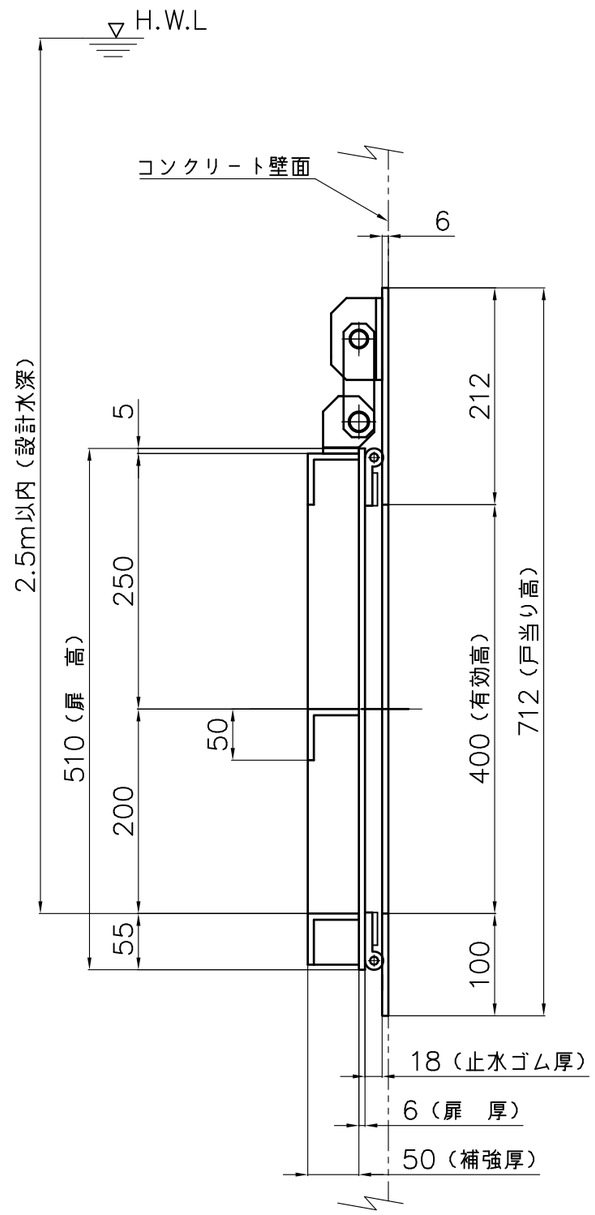

有効断面 400（幅）x400（高）
設計水深 2.5m

投影法	尺　度	寸法公差	品　名	ステンレス製フラップゲート（角型）	品　番	
	FREE				型 式	サイズ

承認	検図	検図	設計	製図	製品部	図　番	ZHANS040D	F6AS	400
				畑中	A3				
					2023年	中部美化企業株式会社			
				3/22	.				

番号	名　　称	数量	材　　質
1	吊金具A40	4	SUS304 PL−6
2	リンクC	2	SUS304 PL−9
3	吊金具B4	2	SUS304 PL−6
4	戸当り	1	SUS304 PL−6.0
5	扉　体	1	SUS304 L50x50x6，PL6
6	止水P型ゴム	1	C R
7	回転軸D	4	SUS304 RB16

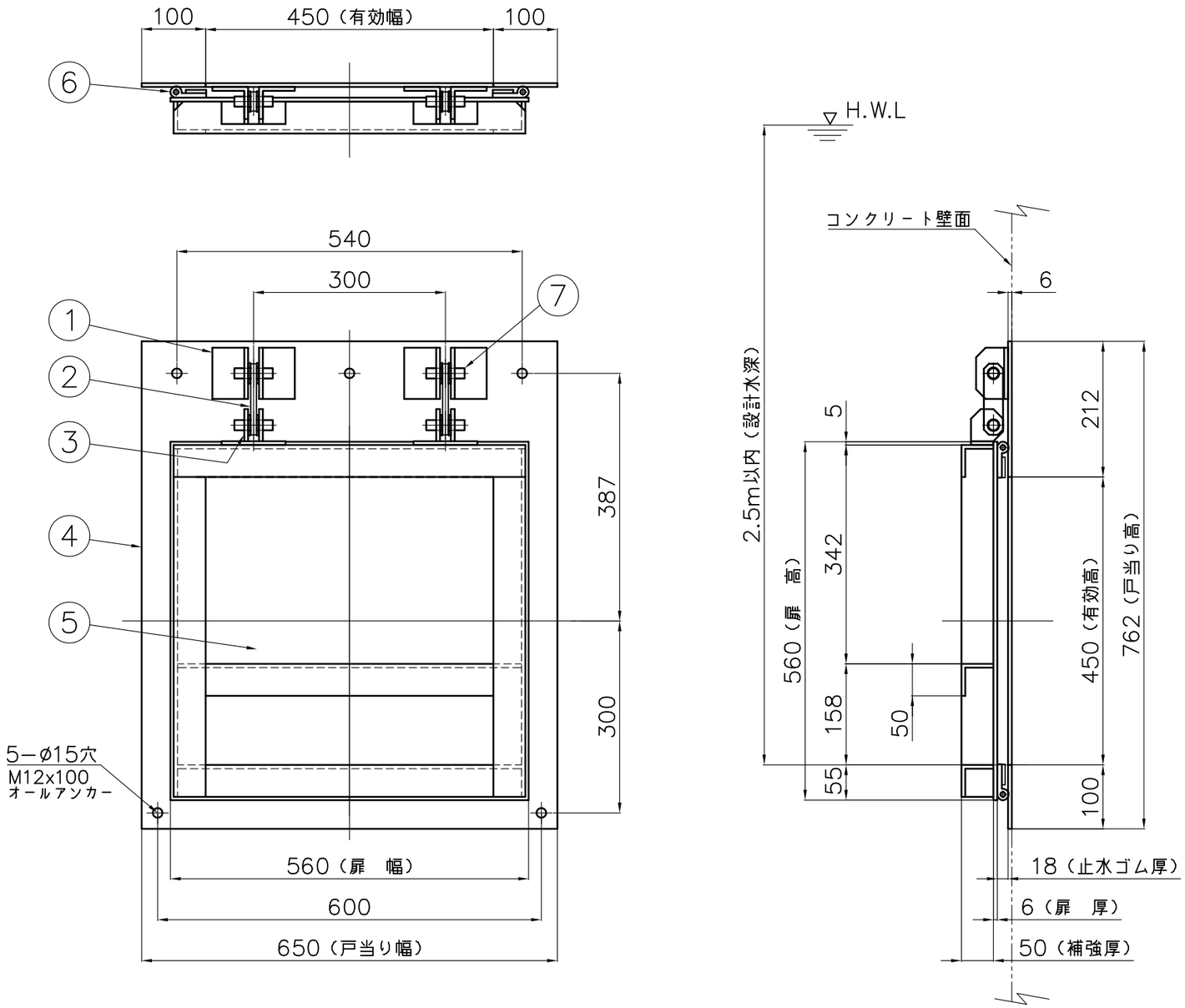

有効断面 450（幅）x450（高）
設計水深 2.5m

投影法	尺　度	寸法公差	品　名	ステンレス製フラップゲート（角型）	品　番	
	FREE				型 式	サイズ
承認 / 検図 / 検図 / 設計 / 製図 / 製品部			図　番	ZHANS045D	F6AS	450
畑中 / A3 / 2023年			中部美化企業株式会社			
3/22 / .						

番号	名　　称	数量	材　　質
1	吊金具A10	4	SUS304 PL−9
2	リンクA	2	SUS304 PL−12
3	吊金具B1	2	SUS304 PL−9
4	戸当り	1	SUS304 PL−6.0
5	扉　体	1	SUS304 L65x65x6，PL6
6	止水P型ゴム	1	C R
7	回転軸C	4	SUS304 RB16

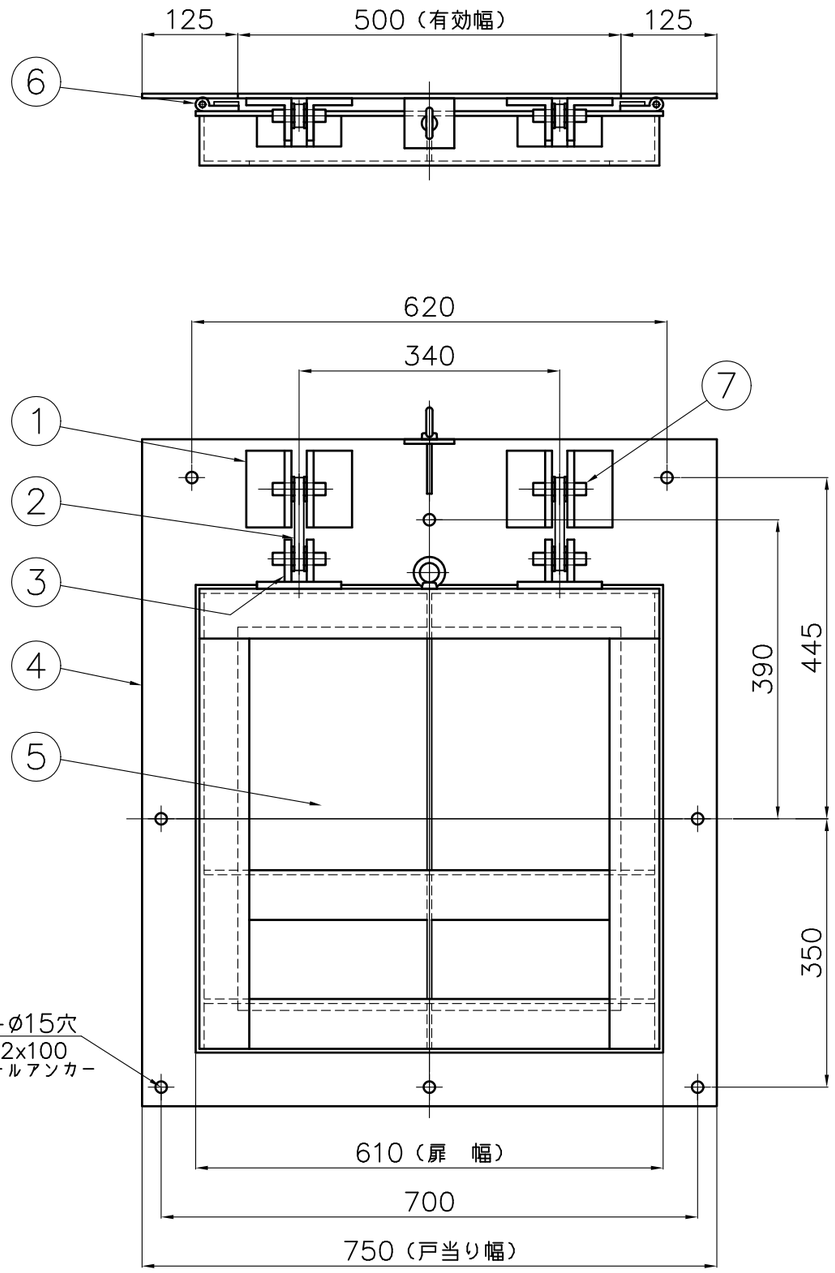

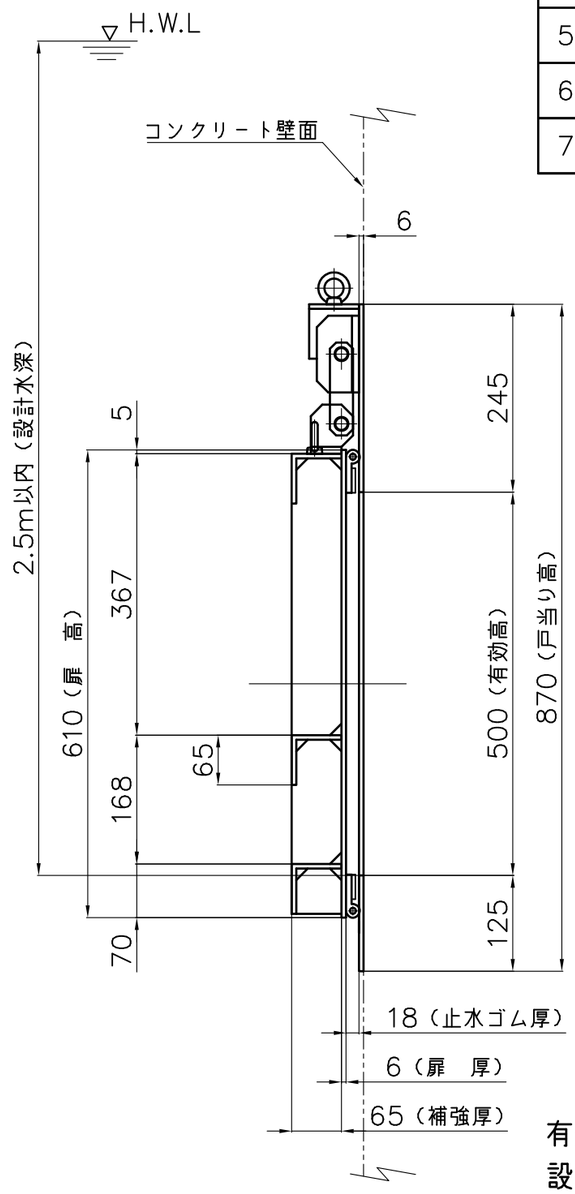

有効断面 500（幅）x500（高）
設計水深 2.5m

投影法			尺　度	寸法公差		品　名	ステンレス製フラップゲート（角型）	品　番	
			FREE					型 式	サイズ
承認	検図	検図	設計	製図	製品部	図　番	ZHANS050D	F6AS	500
				畑中	A3				
					2023年	中部美化企業株式会社			
				3/22	.				

番号	名　　称	数量	材　　質
1	吊金具A10	4	SUS304 PL−9
2	リンクA	2	SUS304 PL−12
3	吊金具B1	2	SUS304 PL−9
4	戸当り	1	SUS304 PL−6.0
5	扉　体	1	SUS304 L65x65x6，PL6
6	止水P型ゴム	1	C R
7	回転軸C	4	SUS304 RB16

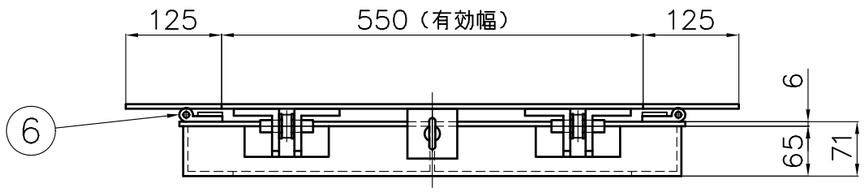

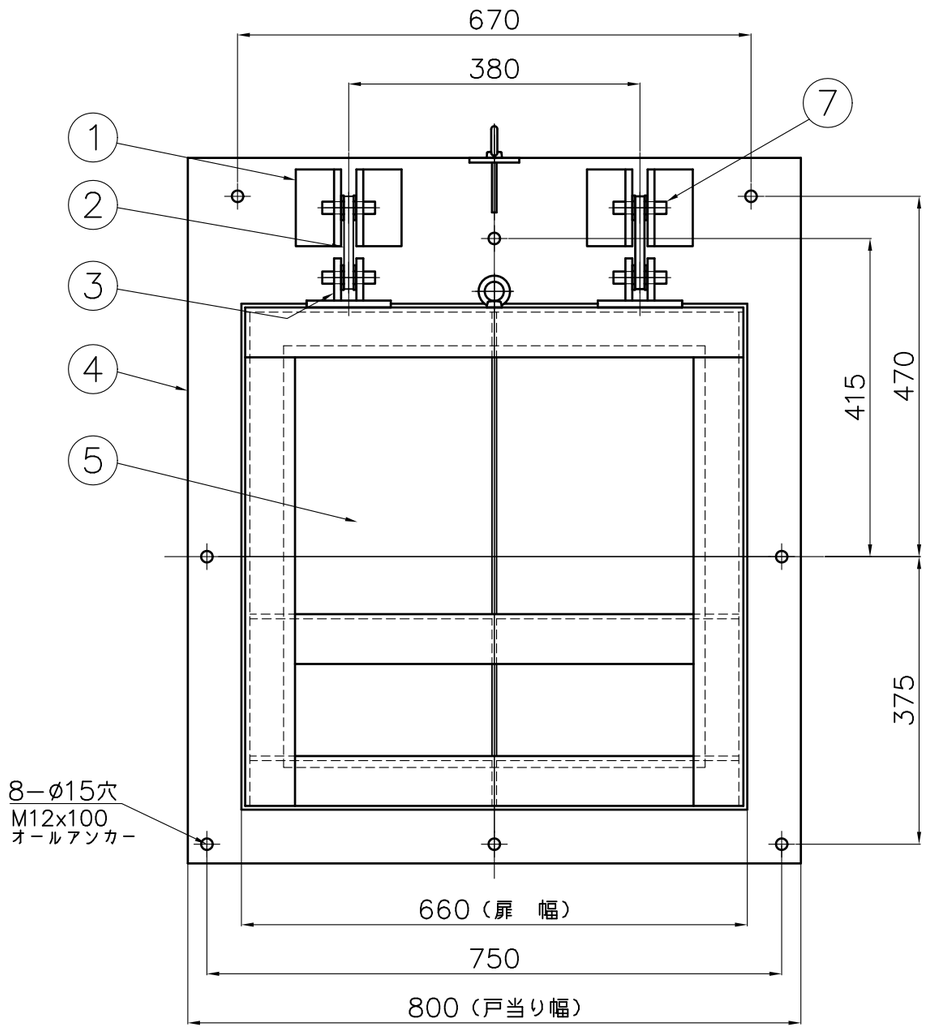

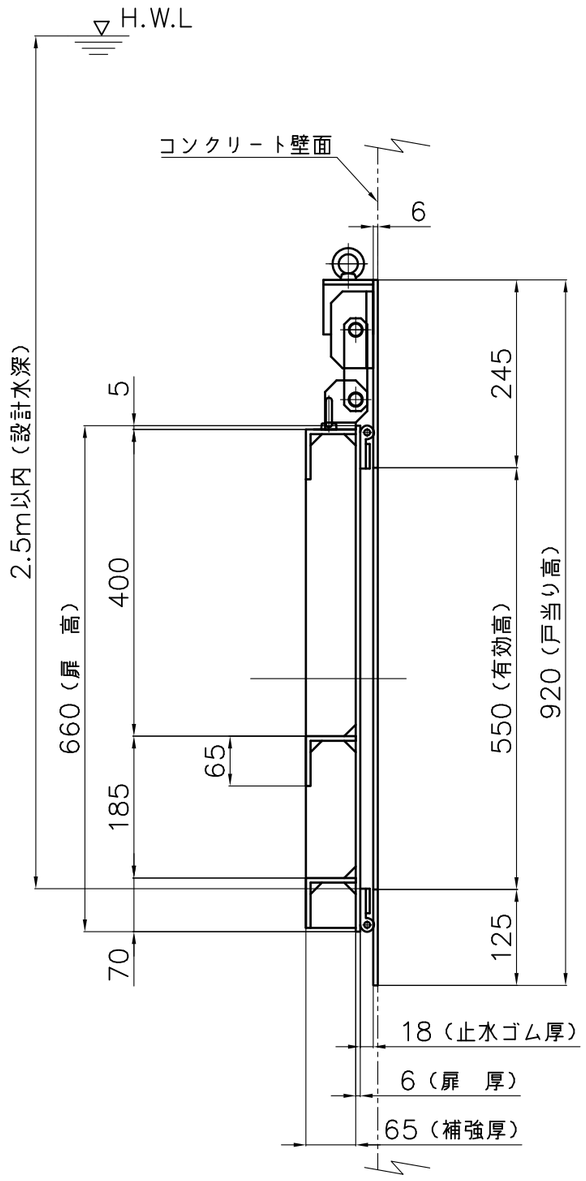

有効断面 550（幅）x550（高）
設計水深 2.5m

投影法	尺　度	寸法公差	品　名	ステンレス製フラップゲート（角型）	品　番	
	FREE				型 式	サイズ
承認 / 検図 / 検図	設計	製図 / 製品部	図　番	ZHANS055D	F6AS	550
		畑中 / A3				
		2023年	中部美化企業株式会社			
		3/22 / .				

番号	名　　称	数量	材　　質
1	吊金具A10	4	SUS304 PL−9
2	リンクA	2	SUS304 PL−12
3	吊金具B1	2	SUS304 PL−9
4	戸当り	1	SUS304 PL−6.0
5	扉　体	1	SUS304 L65x65x6, PL6, PL9
6	止水P型ゴム	1	C R
7	回転軸C	4	SUS304 RB16

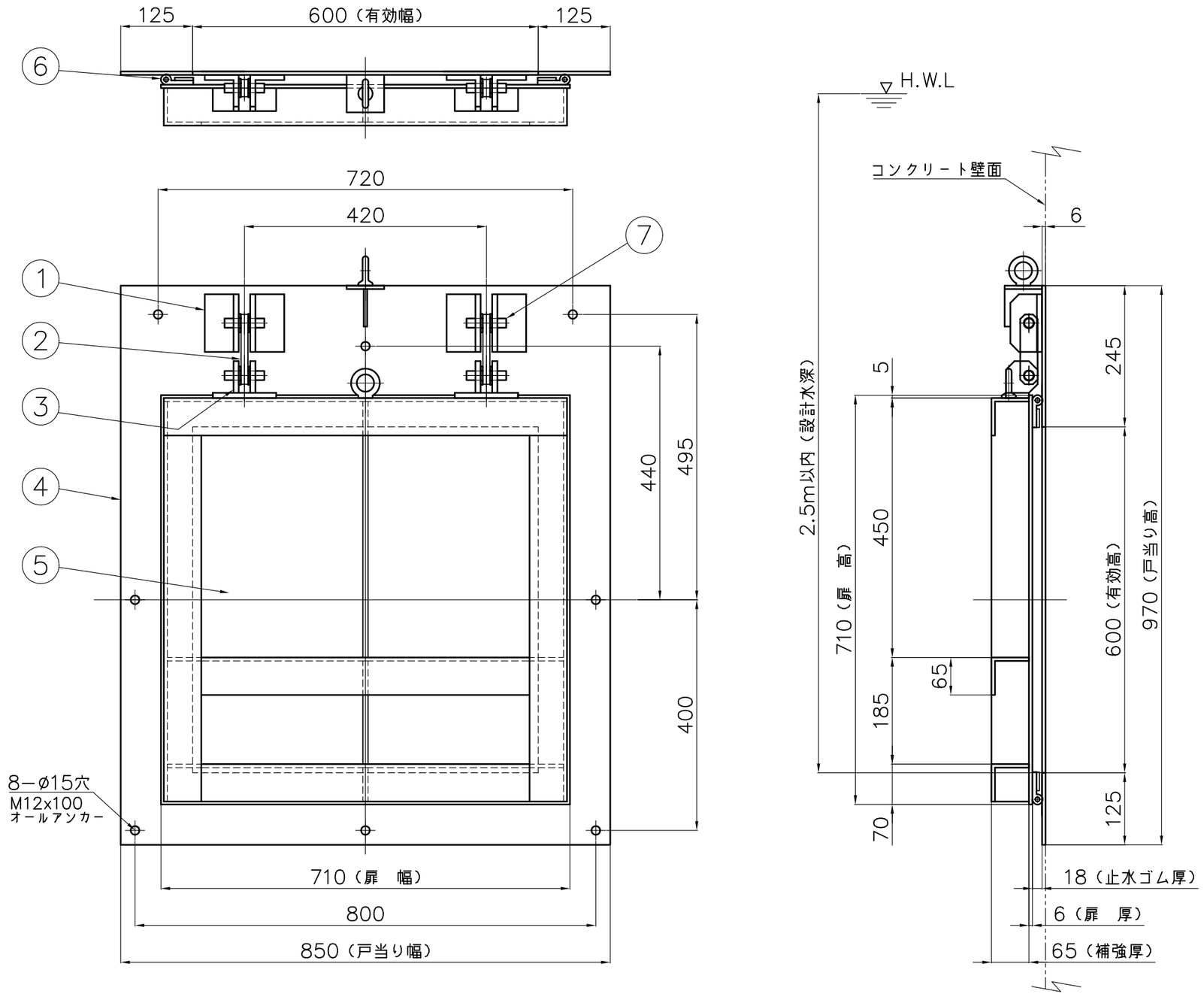

有効断面 600（幅）x600（高）
設計水深 2.5m

投影法	尺　度	寸法公差	品　名	ステンレス製フラップゲート（角型）	品　番	
	FREE				型 式	サイズ
承認 / 検図 / 検図 / 設計	製図	製品部	図　番	ZHANS060D	F6AS	600
	畑中	A3 / 2023年	中部美化企業株式会社			
	3/22	.				

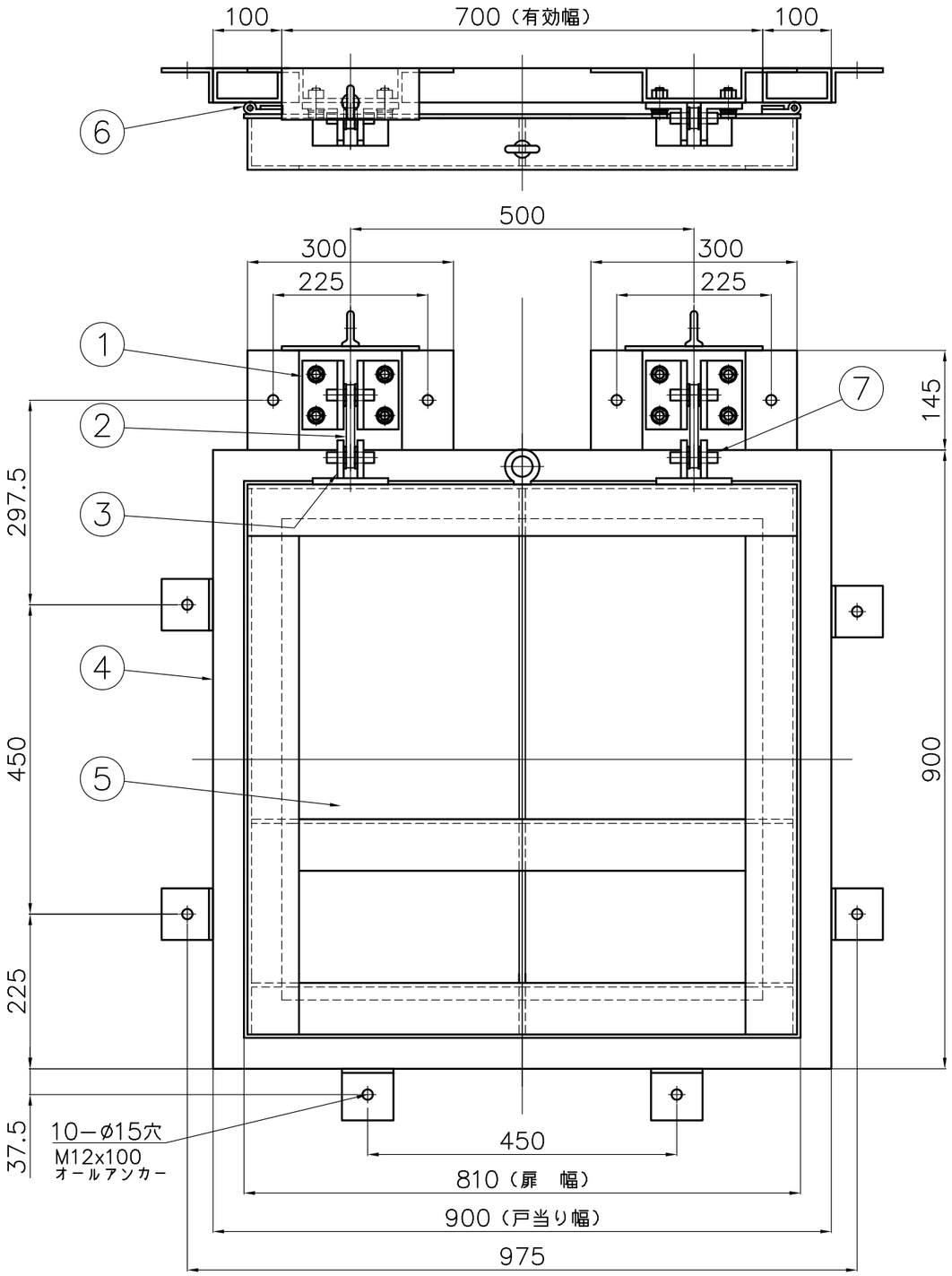

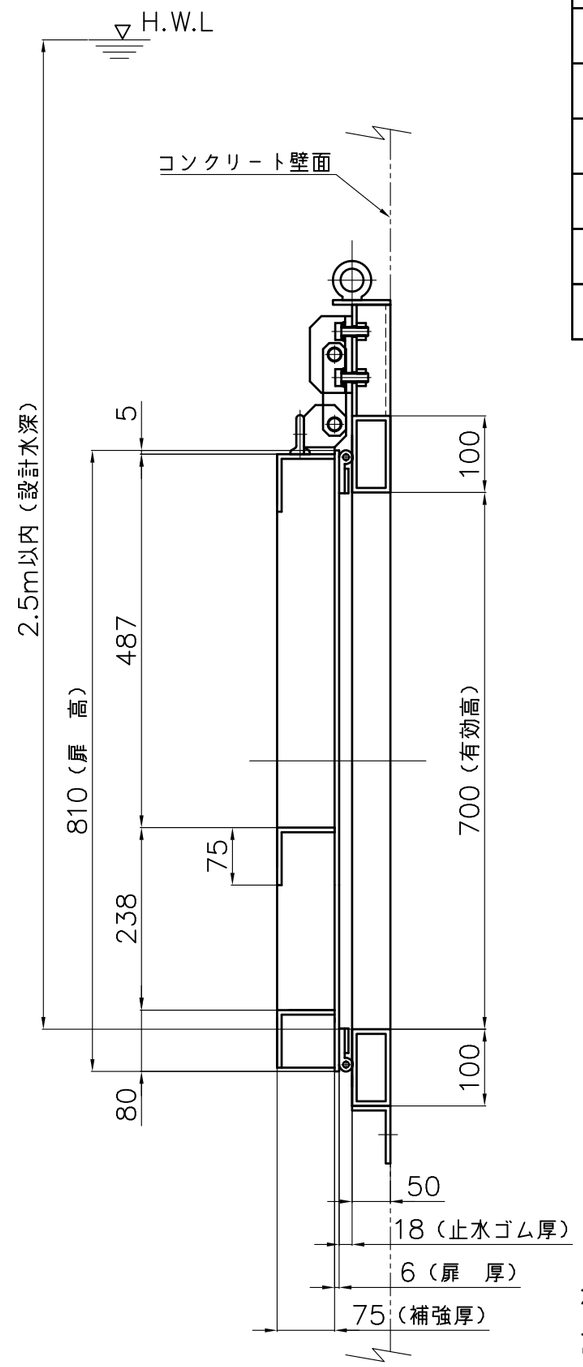

番号	名　　称	数量	材　　質
1	吊金具A1	4	SUS304 PL−9
2	リンクA	2	SUS304 PL−12
3	吊金具B1	2	SUS304 PL−9
4	戸当り	1	SUS304 □100x50x6.0
5	扉　体	1	SUS304 L75x75x6, PL6, PL9
6	止水P型ゴム	1	C R
7	回転軸C	4	SUS304 RB16

有効断面 700（幅）x700（高）
設計水深 2.5m

投影法	尺　度	寸法公差	品　名	ステンレス製フラップゲート（角型）	品　番	
	FREE				型 式	サイズ
承認 / 検図 / 検図 / 設計 / 製図 / 製品部			図　番	ZHANS070B	F6AS	700
畑中 / A3 / 2023年			中部美化企業株式会社			
3/22	.					

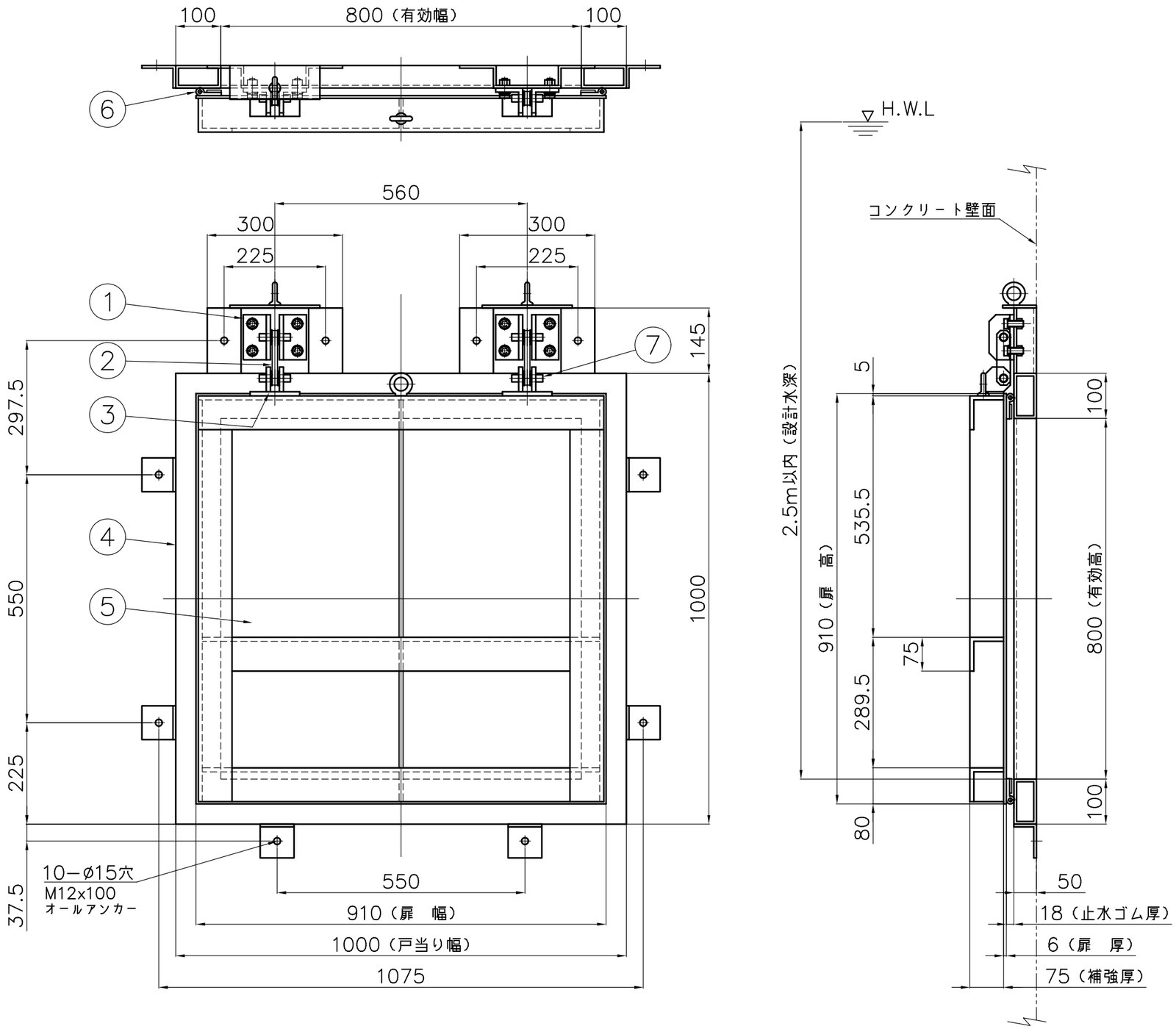

番号	名　　称	数量	材　　質
1	吊金具A1	4	SUS304 PL−9
2	リンクA	2	SUS304 PL−12
3	吊金具B1	2	SUS304 PL−9
4	戸当り	1	SUS304 □100x50x6.0
5	扉　体	1	SUS304 L75x75x9, PL6, PL9
6	止水P型ゴム	1	C R
7	回転軸C	4	SUS304 RB16

有効断面 800（幅）x800（高）
設計水深 2.5m

投影法			尺　度	寸法公差		品　名	ステンレス製フラップゲート（角型）	品　番	
			FREE					型 式	サイズ
承認	検図	検図	設計	製図	製品部	図　番	ZHANS080D	F6AS	800
				畑中	A3				
					2023年	中部美化企業株式会社			
				3/24	.				

番号	名　　称	数量	材　　質
1	吊金具A1	4	SUS304 PL−9
2	リンクA	2	SUS304 PL−12
3	吊金具B1	2	SUS304 PL−9
4	戸当り	1	SUS304 □100x50x6.0
5	扉　体	1	SUS304 L75x75x9, PL6, PL9
6	止水P型ゴム	1	C R
7	回転軸C	4	SUS304 RB16

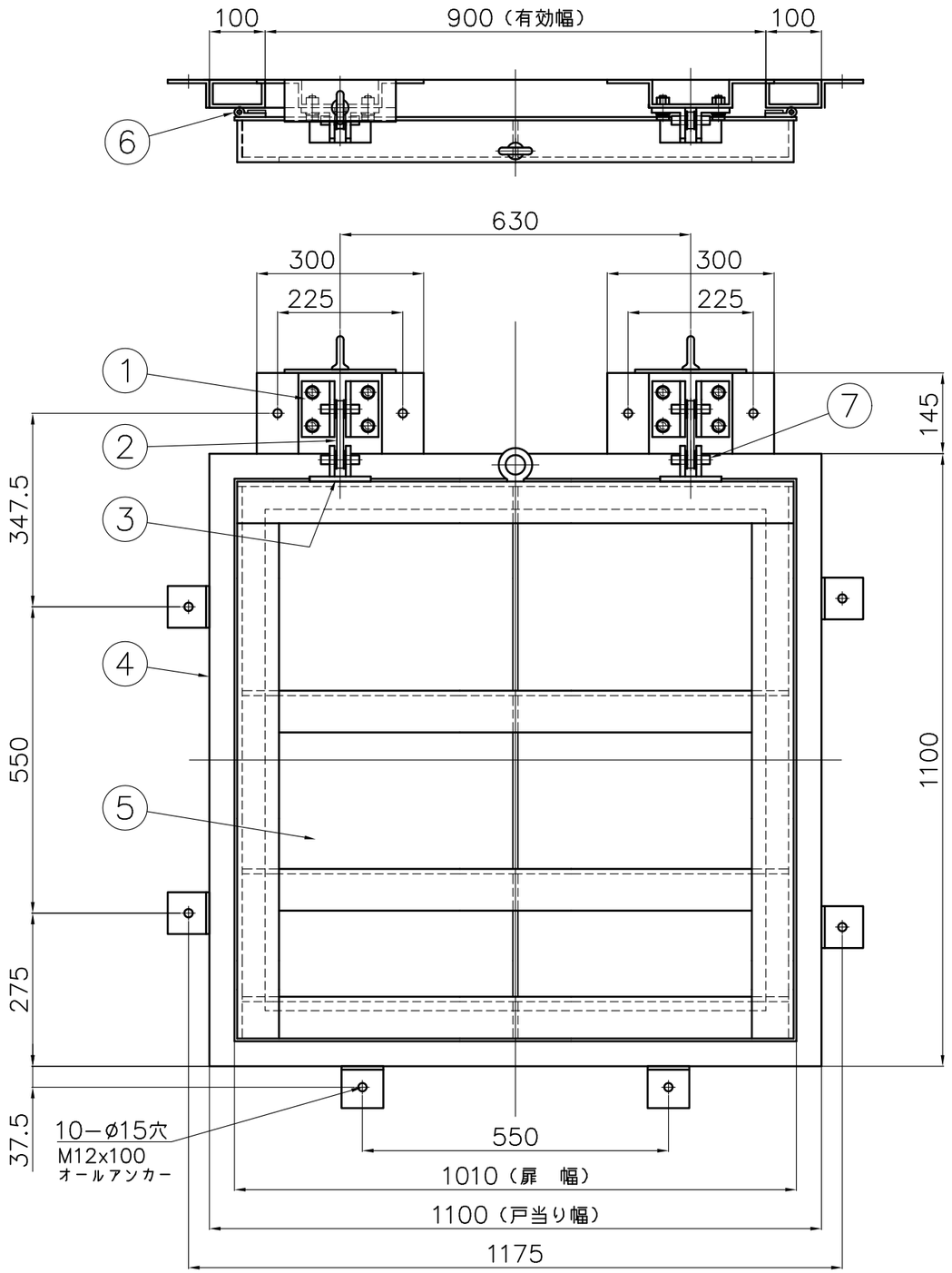

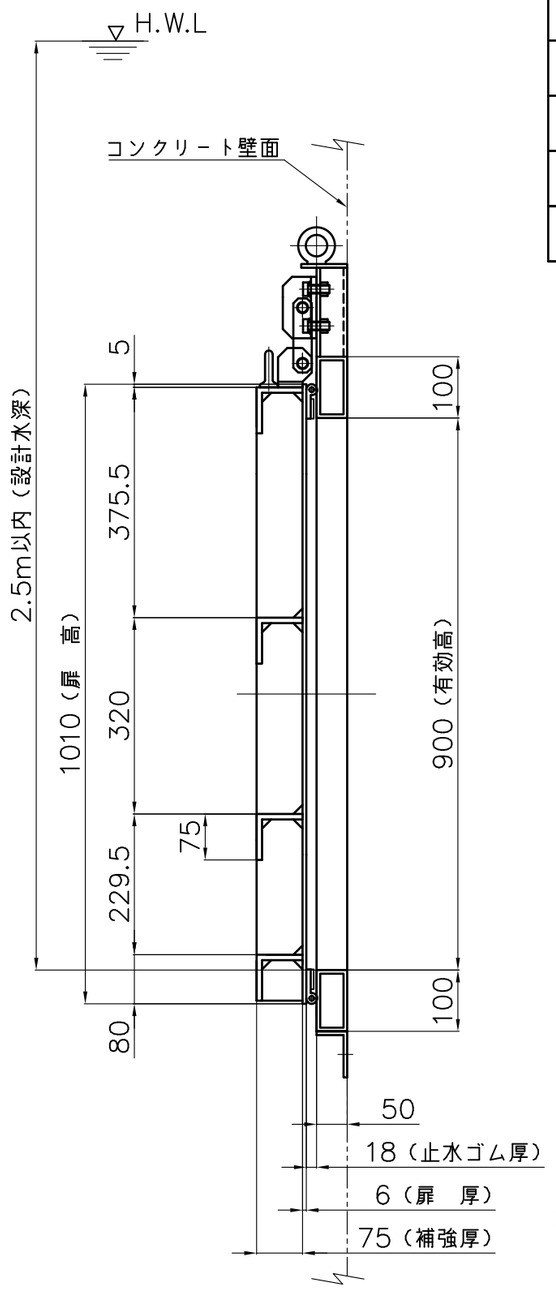

有効断面 900（幅）x900（高）
設計水深 2.5m

投影法	尺　度	寸法公差	品　名	ステンレス製フラップゲート（角型）	品　番	
	FREE				型 式	サイズ
承認 / 検図 / 検図	設計 / 製図	製品部	図　番	ZHANS090C	F6AS	900
	畑中	A3				
		2023年	中部美化企業株式会社			
	3/24	.				

番号	名　　称	数量	材　　質
1	吊金具A1	4	SUS304 PL−9
2	リンクA	2	SUS304 PL−12
3	吊金具B1	2	SUS304 PL−9
4	戸当り	1	SUS304 □100x50x6.0
5	扉　体	1	SUS304 L75x75x9, PL6, PL9
6	止水P型ゴム	1	C R
7	回転軸C	4	SUS304 RB16

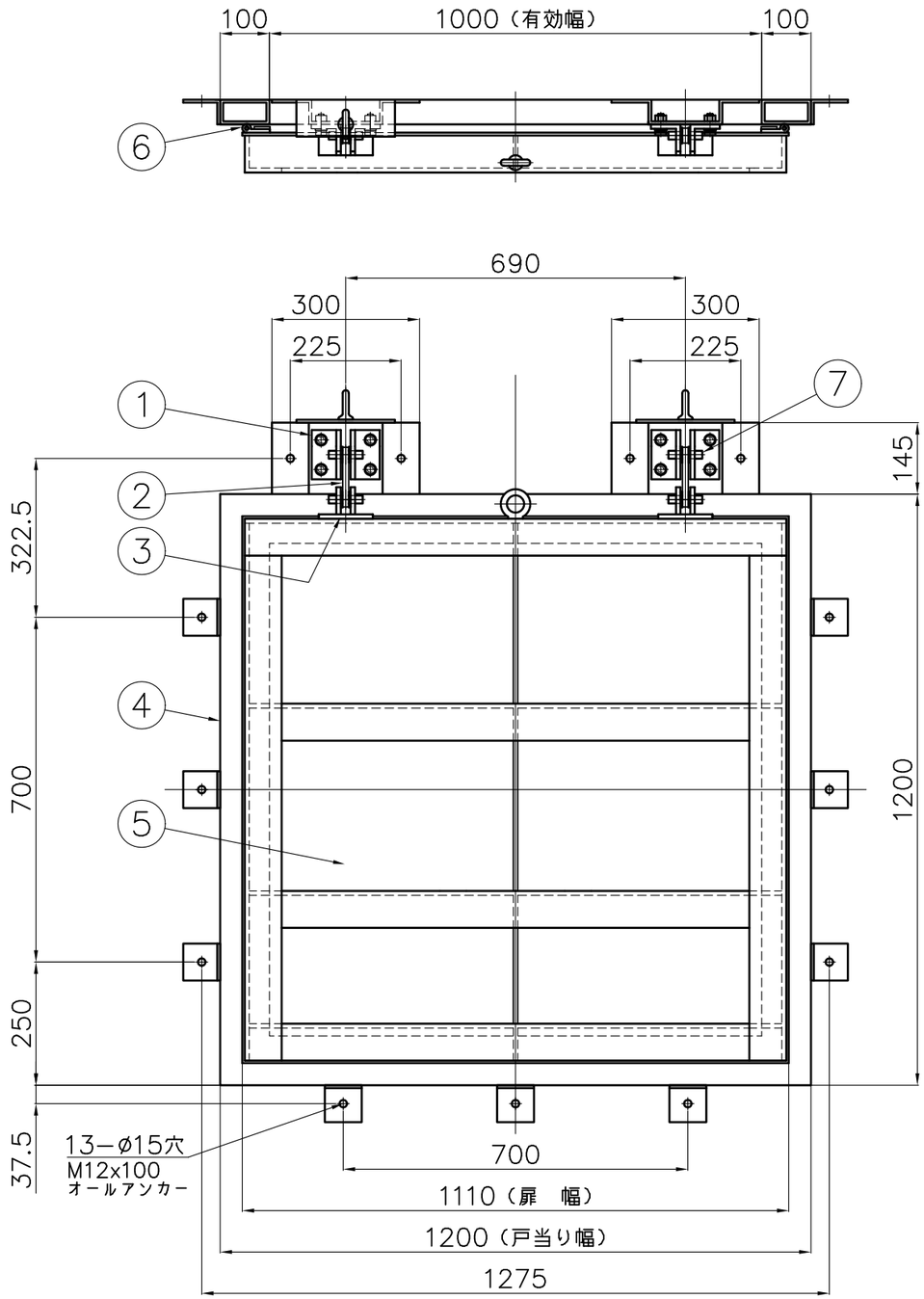

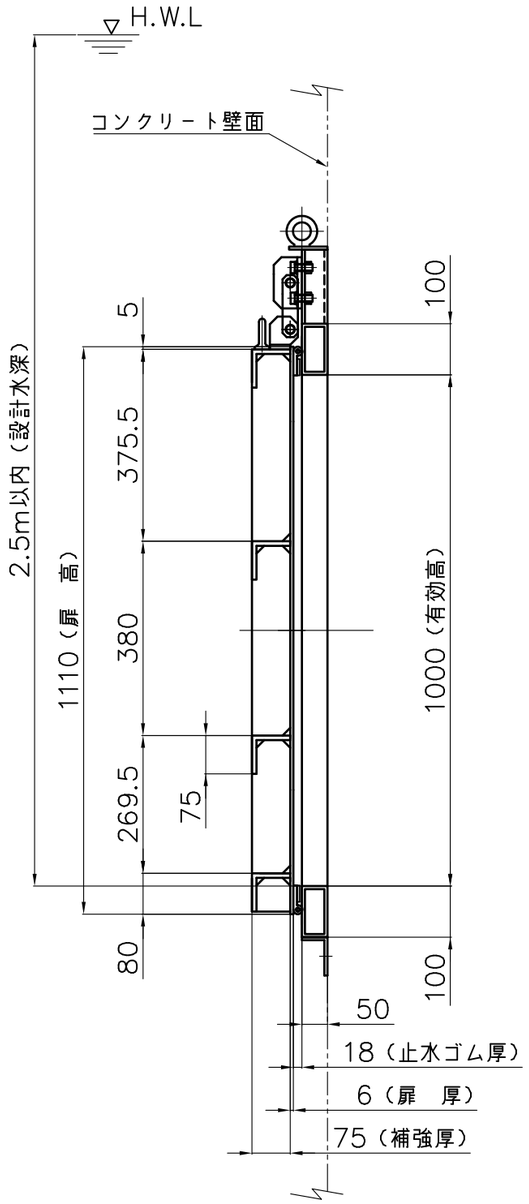

有効断面 1000（幅）x1000（高）
設計水深 2.5m

投影法	尺　度	寸法公差	品　名	ステンレス製フラップゲート（角型）	品　番	
	FREE				型 式	サイズ

承認	検図	検図	設計	製図	製品部	図　番	ZHANS100C	F6AS	1000
				畑中	A3				
					2023年	中部美化企業株式会社			
				3/24	.				

番号	名　　称	数量	材　　質
1	吊金具A40	4	SUS304 PL−6
2	リンクC	2	SUS304 PL−9
3	吊金具B4	2	SUS304 PL−6
4	戸当り	1	SUS304 PL−6.0
5	扉　体	1	SS400 L50x50x6，PL6
6	止水P型ゴム	1	C R
7	回転軸D	4	SUS304 RB16

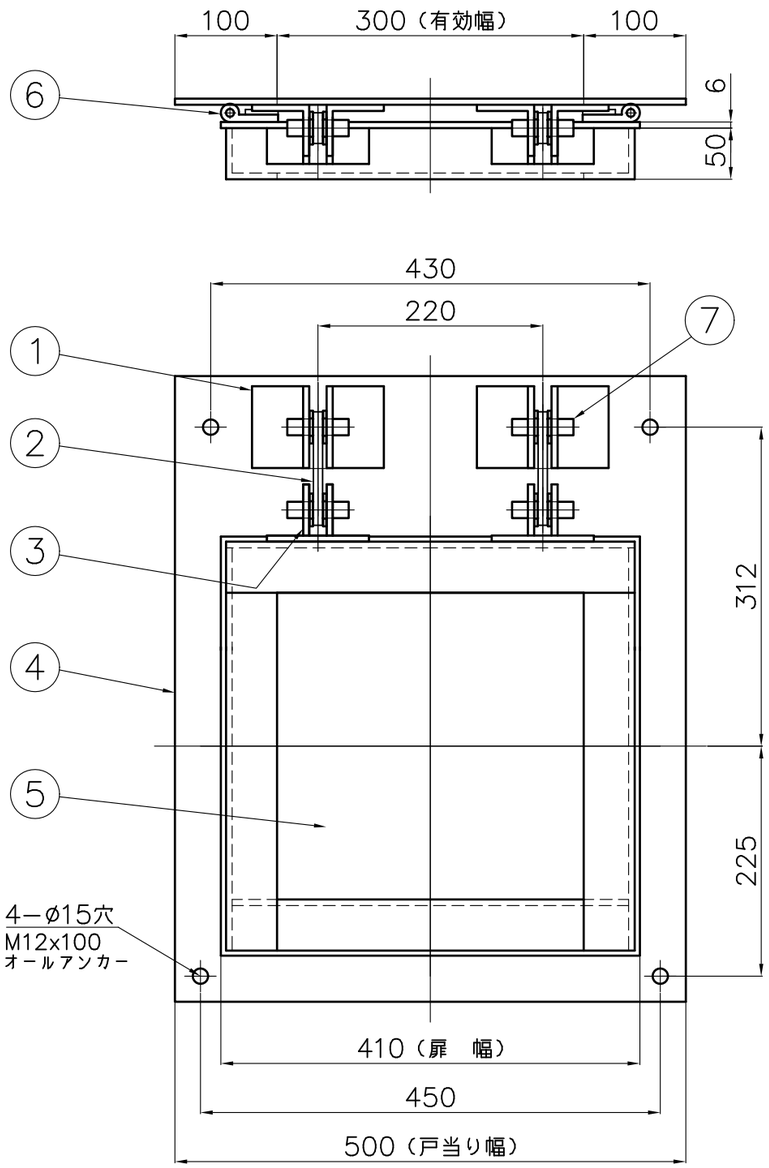

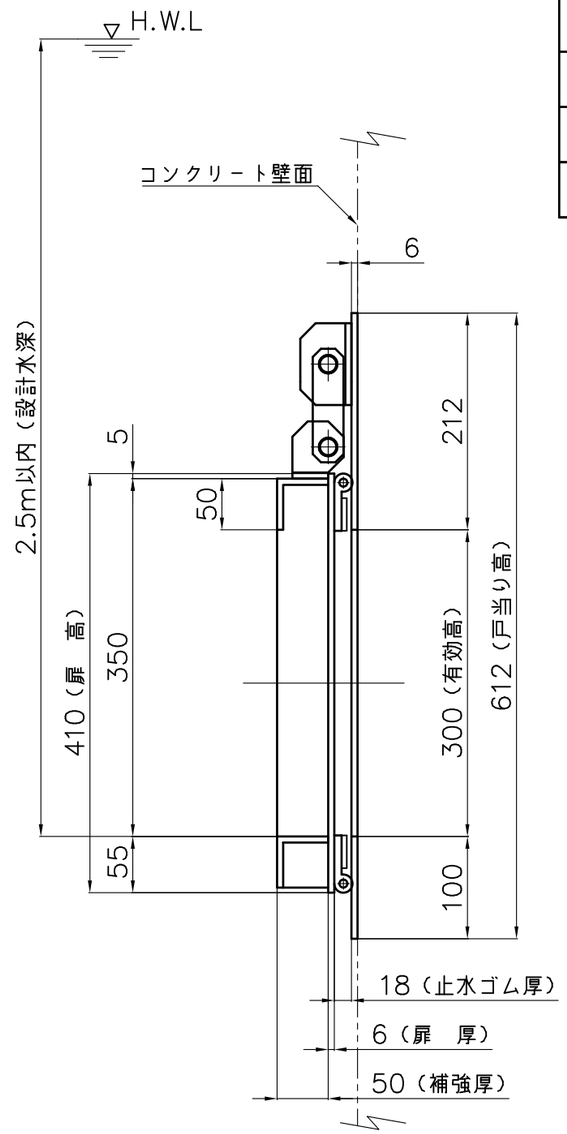

有効断面 300（幅）x300（高）
設計水深 2.5m

塗　装

材質がSS400の場合の塗装は、塩化ゴム系塗料　水色（E69−70L）とします。

投影法	尺　度	寸法公差	品　名	鋼製フラップゲート角型（角型）	品　番	
	FREE				型 式	サイズ
承認 / 検図 / 検図	設計 / 製図	製品部	図　番	ZHANT030D	F6AT	300
	畑中	A3				
		2023年	中部美化企業株式会社			
	4/5	.				

番号	名　　称	数量	材　　質
1	吊金具A40	4	SUS304 PL−6
2	リンクC	2	SUS304 PL−9
3	吊金具B4	2	SUS304 PL−6
4	戸当り	1	SUS304 PL−6.0
5	扉　体	1	SS400 L50x50x6，PL6
6	止水P型ゴム	1	C R
7	回転軸D	4	SUS304 RB16

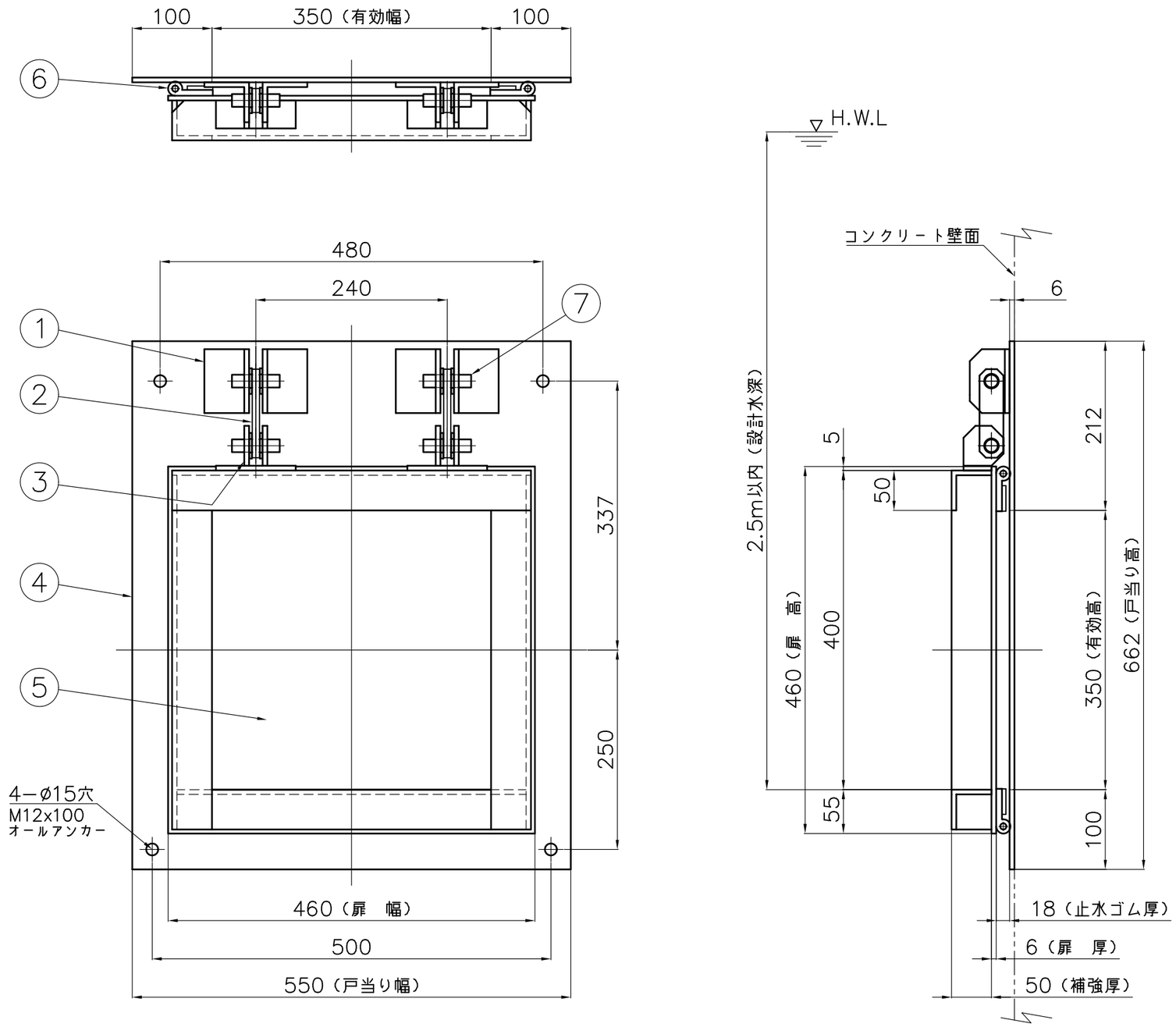

有効断面 350（幅）x350（高）
設計水深 2.5m

塗　装

材質がSS400の場合の塗装は、塩化ゴム系塗料　水色（E69−70L）とします。

投影法	尺　度	寸法公差	品　名	鋼製フラップゲート（角型）	品　番	
	FREE				型 式	サイズ
承認 / 検図 / 検図 / 設計 / 製図 / 製品部			図　番	ZHANT035D	F6AT	350
畑中 / A3 / 2023年			中部美化企業株式会社			
4/5	.					

番号	名　　称	数量	材　　質
1	吊金具A40	4	SUS304 PL−6
2	リンクC	2	SUS304 PL−9
3	吊金具B4	2	SUS304 PL−6
4	戸当り	1	SUS304 PL−6.0
5	扉　体	1	SS400 L50x50x6，PL6
6	止水P型ゴム	1	C R
7	回転軸D	4	SUS304 RB16

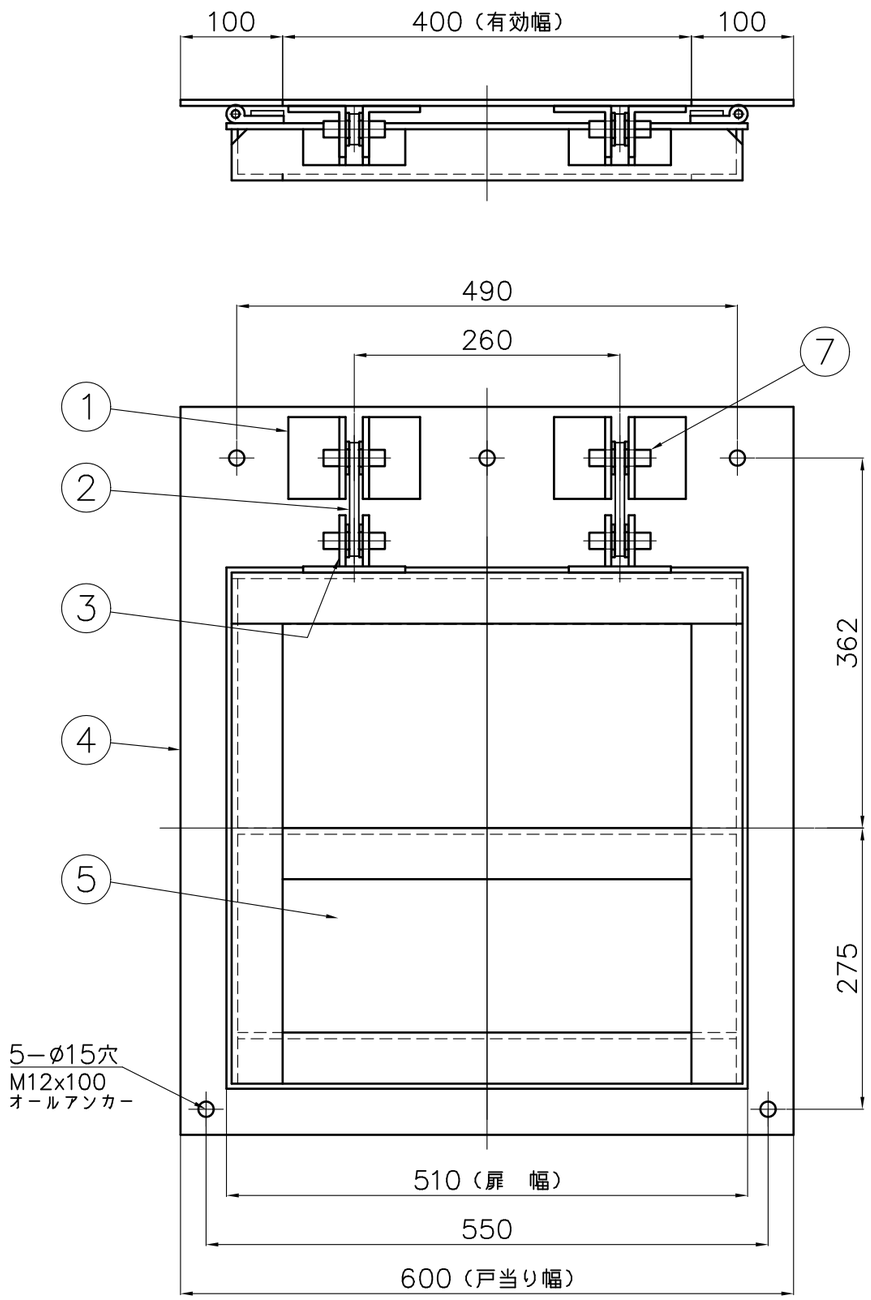

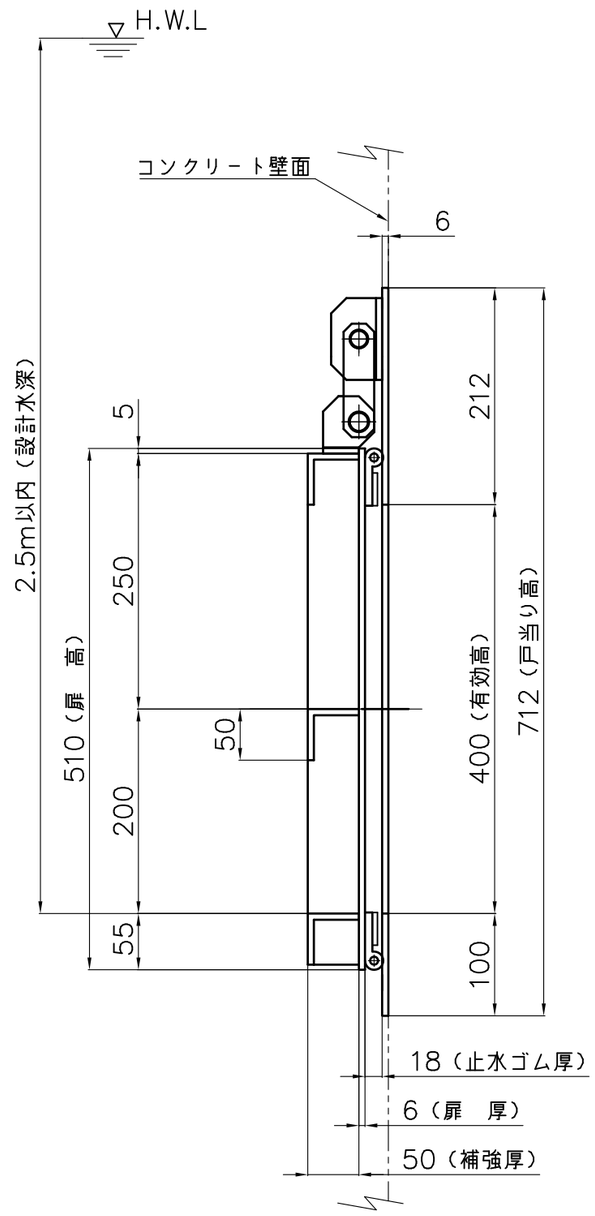

有効断面 400（幅）x400（高）
設計水深 2.5m

塗　装

材質がSS400の場合の塗装は、塩化ゴム系塗料　水色（E69−70L）とします。

投影法	尺　度	寸法公差	品　名	鋼製フラップゲート（角型）	品　番	
	FREE				型 式	サイズ
承認 / 検図 / 検図 / 設計 / 製図 / 製品部			図　番	ZHANT040D	F6AT	400
畑中	A3					
4/5	2023年		中部美化企業株式会社			

番号	名　　称	数量	材　　質
1	吊金具A40	4	SUS304 PL−6
2	リンクC	2	SUS304 PL−9
3	吊金具B4	2	SUS304 PL−6
4	戸当り	1	SUS304 PL−6.0
5	扉　体	1	SS400 L50x50x6，PL6
6	止水P型ゴム	1	C R
7	回転軸D	4	SUS304 RB16

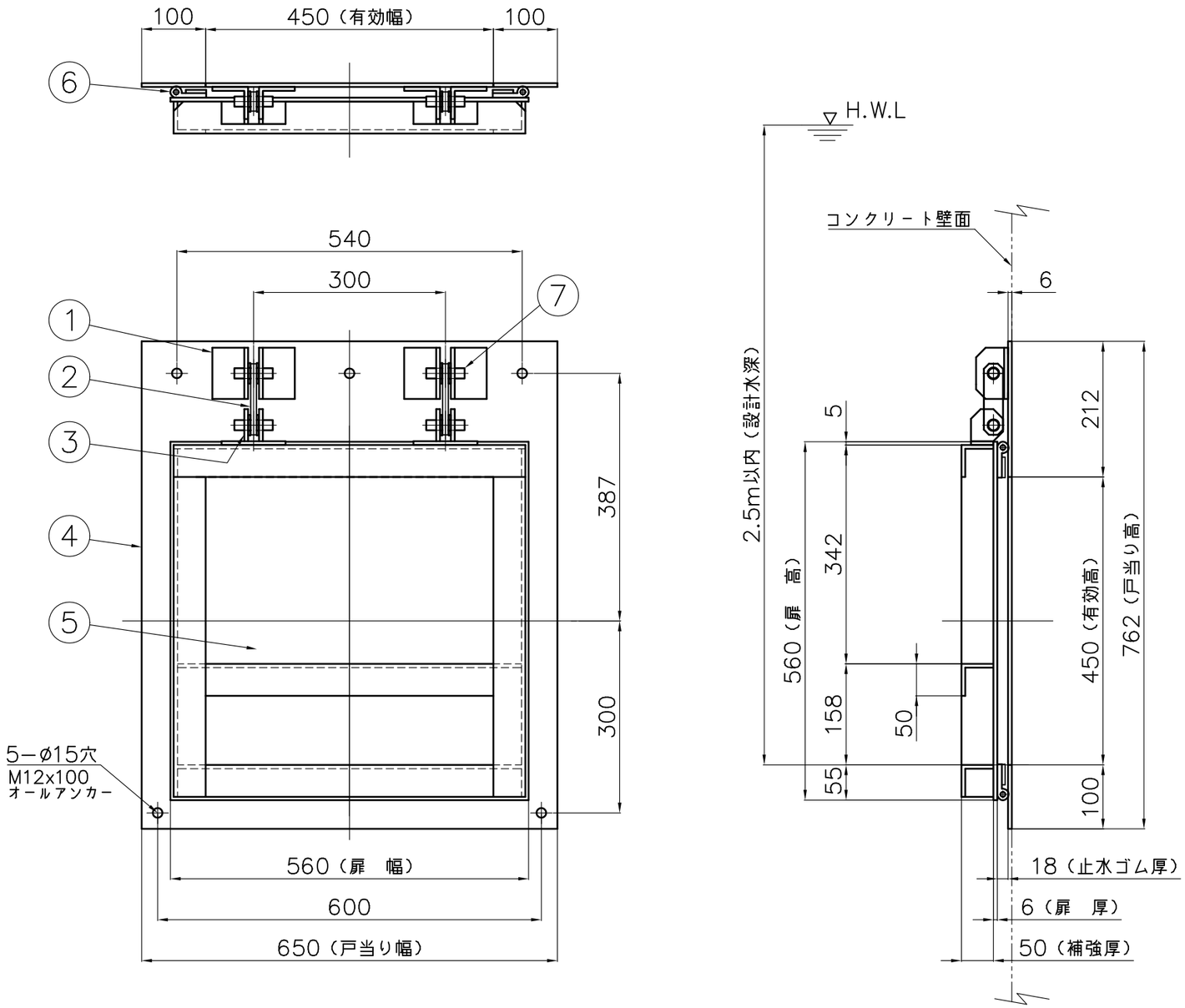

有効断面 450（幅）x450（高）
設計水深 2.5m

塗　装

材質がSS400の場合の塗装は、塩化ゴム系塗料　水色（E69−70L）とします。

投影法	尺　度	寸法公差	品　名	鋼製フラップゲート（角型）	品　番	
	FREE				型 式	サイズ
承認 / 検図 / 検図 / 設計 / 製図 / 製品部			図　番	ZHANT045D	F6AT	450
畑中 / A3 / 2023年			中部美化企業株式会社			
4/5	.					

番号	名　　称	数量	材　　質
1	吊金具A10	4	SUS304 PL−9
2	リンクA	2	SUS304 PL−12
3	吊金具B1	2	SUS304 PL−9
4	戸当り	1	SUS304 PL−6.0
5	扉　体	1	SS400 L65x65x6，PL6
6	止水P型ゴム	1	C R
7	回転軸C	4	SUS304 RB16

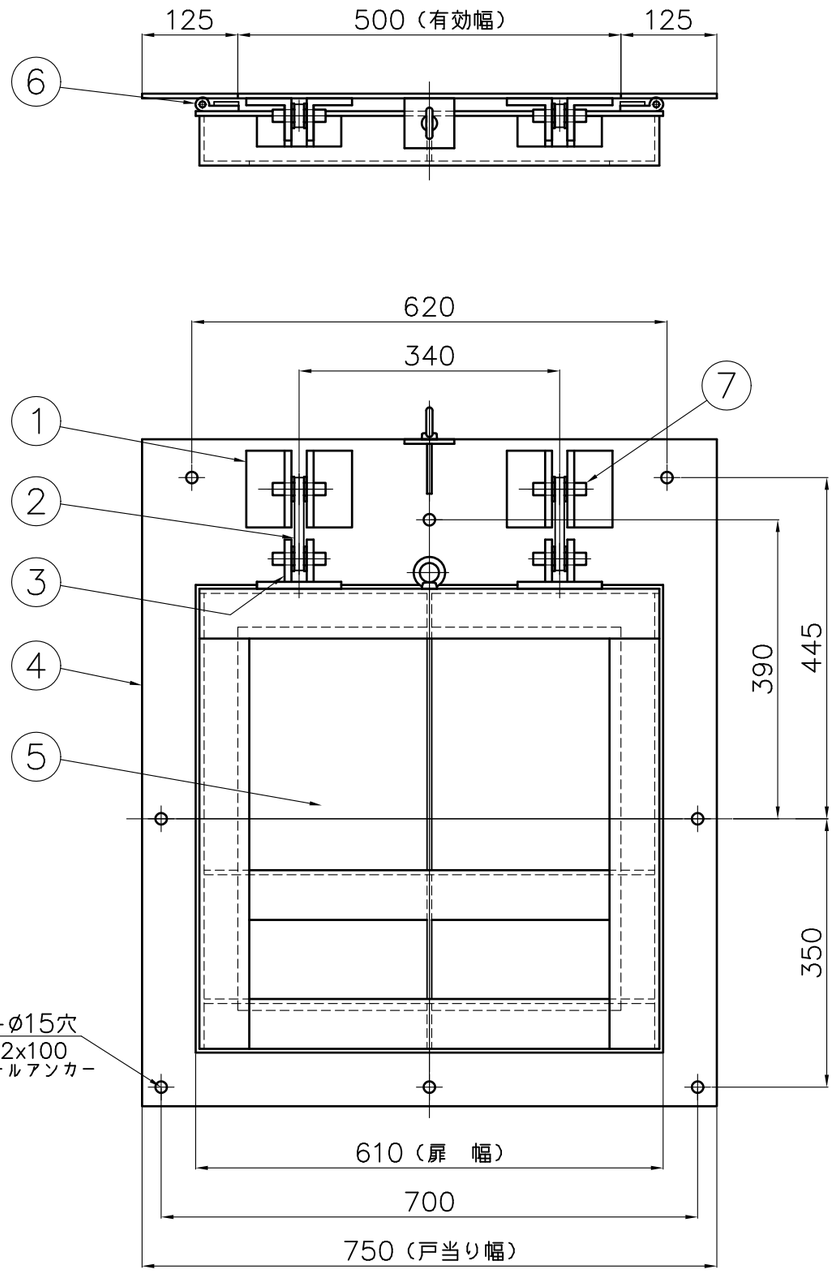

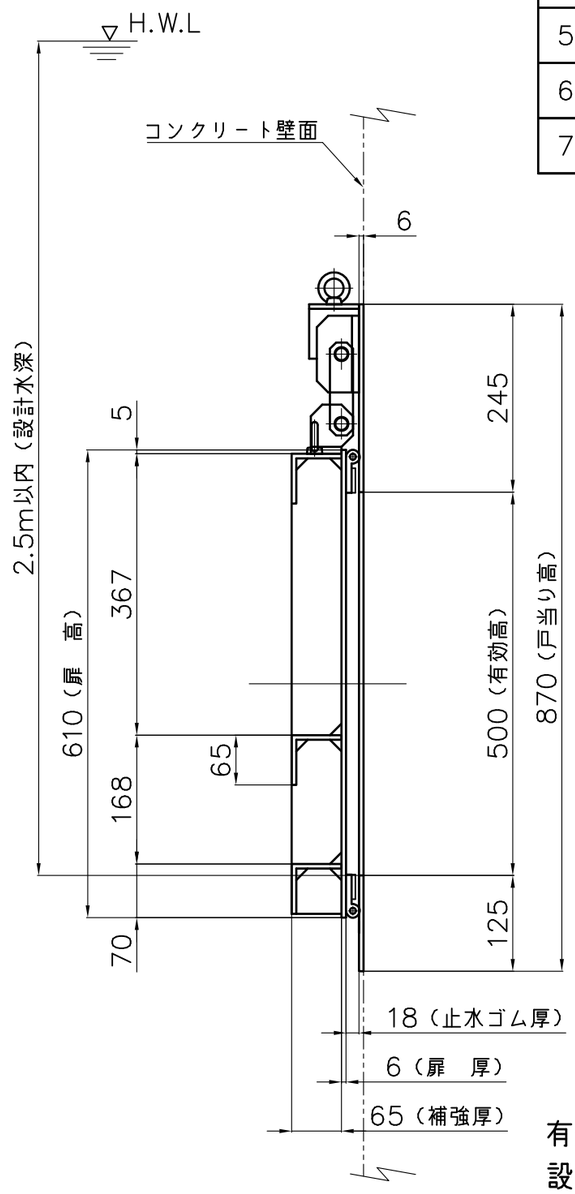

有効断面 500（幅）x500（高）
設計水深 2.5m

塗　装

材質がSS400の場合の塗装は、塩化ゴム系塗料　水色（E69−70L）とします。

投影法	尺　度	寸法公差	品　名	鋼製フラップゲート（角型）	品　番	
	FREE				型 式	サイズ
承認 / 検図 / 検図	設計 / 製図	製品部	図　番	ZHANT050D	F6AT	500
	畑中	A3				
		2023年	中部美化企業株式会社			
	4/5	.				

番号	名　　称	数量	材　　質
1	吊金具A10	4	SUS304 PL−9
2	リンクA	2	SUS304 PL−12
3	吊金具B1	2	SUS304 PL−9
4	戸当り	1	SUS304 PL−6.0
5	扉　体	1	SS400 L65x65x6，PL6
6	止水P型ゴム	1	C R
7	回転軸C	4	SUS304 RB16

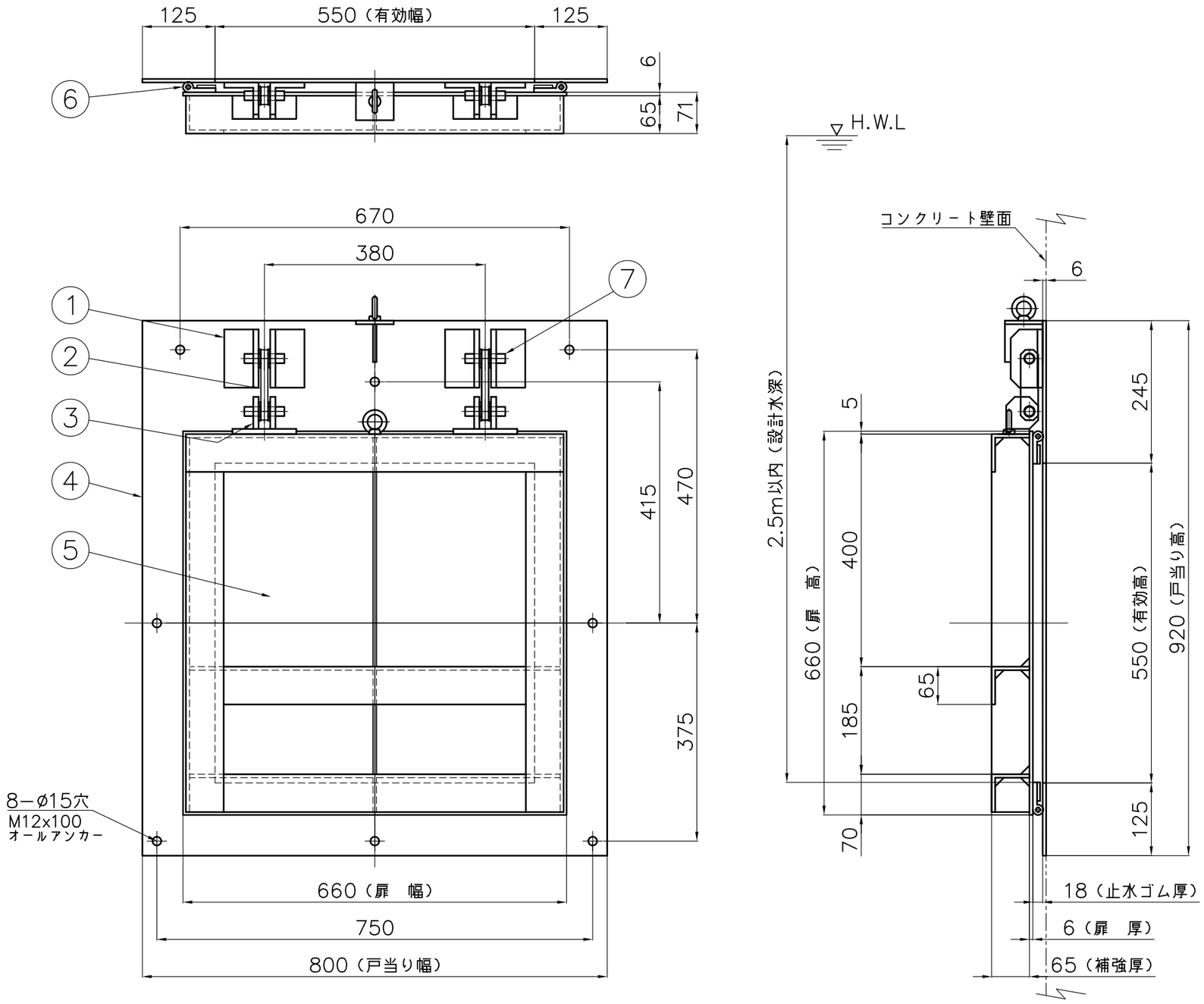

有効断面 550（幅）x550（高）
設計水深 2.5m

塗　装

材質がSS400の場合の塗装は、塩化ゴム系塗料　水色（E69−70L）とします。

投影法	尺　度	寸法公差	品　名	鋼製フラップゲート（角型）	品　番	
	FREE				型 式	サイズ
承認 / 検図 / 検図 / 設計 / 製図 / 製品部			図　番	ZHANT055D	F6AT	550
畑中 / A3 / 2023年			中部美化企業株式会社			
4/5						

番号	名　　称	数量	材　　質
1	吊金具A10	4	SUS304 PL−9
2	リンクA	2	SUS304 PL−12
3	吊金具B1	2	SUS304 PL−9
4	戸当り	1	SUS304 PL−6.0
5	扉　体	1	SS400 L65x65x6, PL6, PL9
6	止水P型ゴム	1	C R
7	回転軸C	4	SUS304 RB16

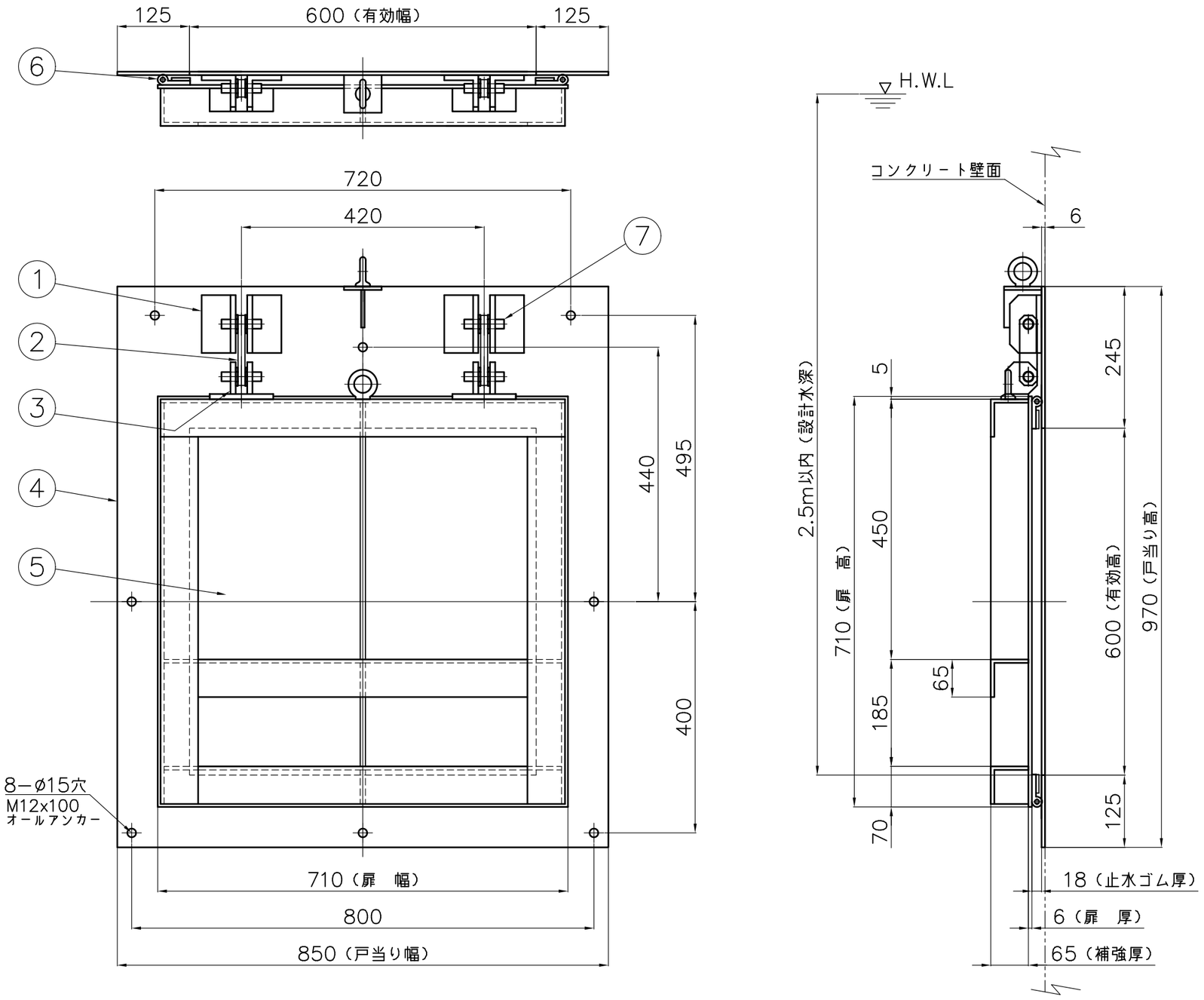

有効断面 600（幅）x600（高）
設計水深 2.5m

塗　装

材質がSS400の場合の塗装は、塩化ゴム系塗料　水色（E69−70L）とします。

投影法	尺　度	寸法公差	品　名	鋼製フラップゲート（角型）	品　番	
	FREE				型 式	サイズ
承認 / 検図 / 検図	設計 / 製図	製品部	図　番	ZHANT060D	F6AT	600
	畑中	A3				
		2023年	中部美化企業株式会社			
	4/5	.				

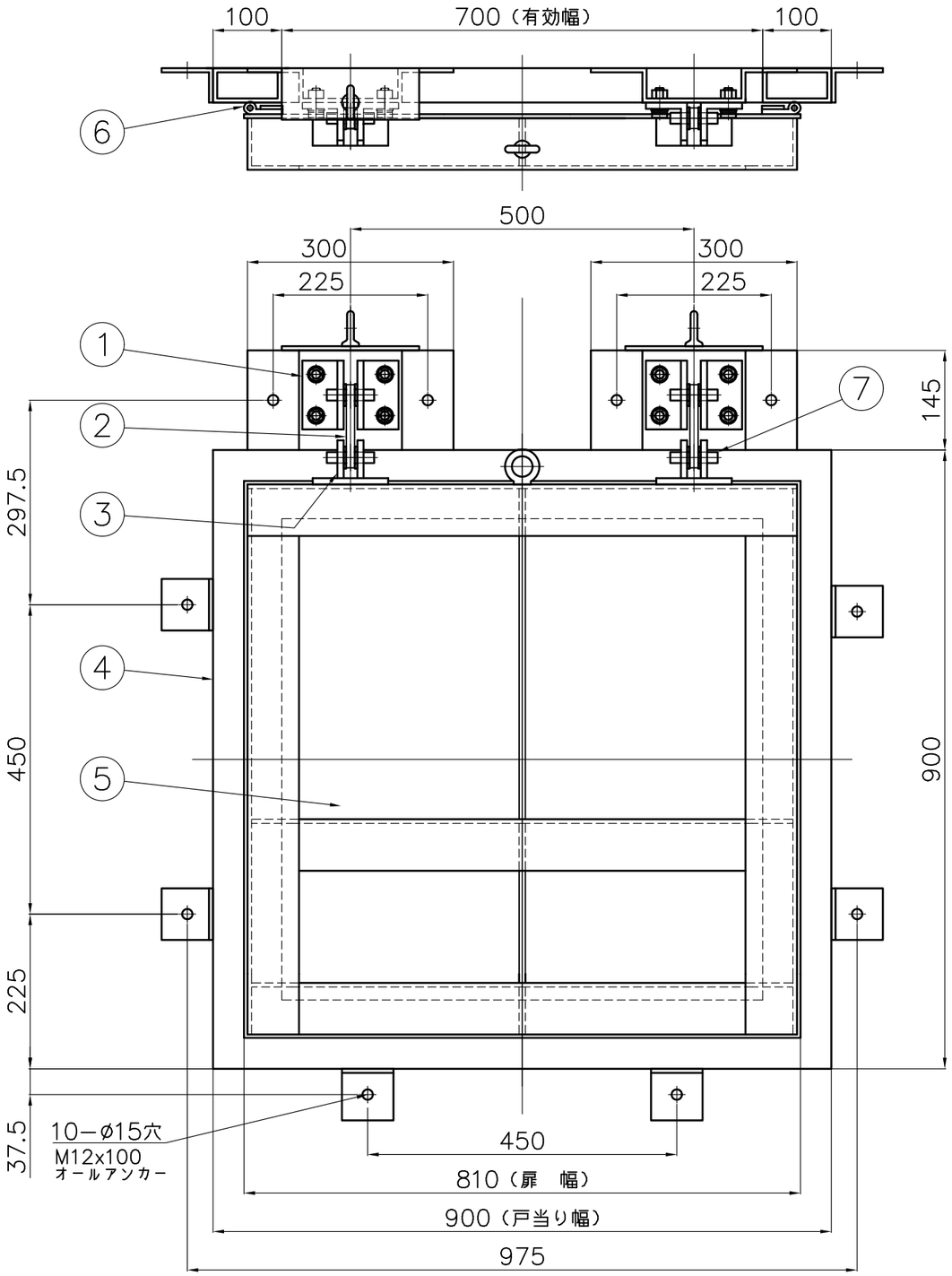

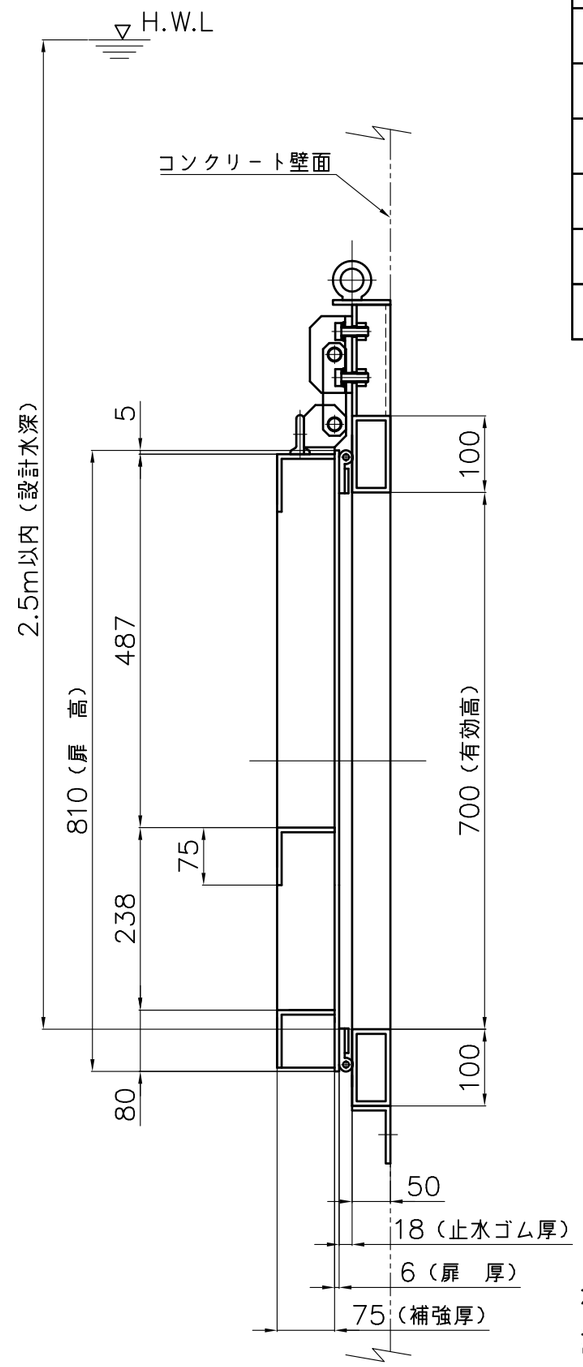

番号	名　　称	数量	材　　質
1	吊金具A1	4	SUS304 PL−9
2	リンクA	2	SUS304 PL−12
3	吊金具B1	2	SUS304 PL−9
4	戸当り	1	SUS304 □100x50x6.0
5	扉　体	1	SS400 L75x75x6, PL6, PL9
6	止水P型ゴム	1	C R
7	回転軸C	4	SUS304 RB16

有効断面 700（幅）x700（高）
設計水深 2.5m

塗　装

材質がSS400の場合の塗装は、塩化ゴム系塗料　水色（E69−70L）とします。

投影法	尺　度	寸法公差	品　名	鋼製フラップゲート（角型）	品　番	
	FREE				型 式	サイズ
承認 / 検図 / 検図 / 設計	製図	製品部	図　番	ZHANT070B	F6AT	700
	畑中	A3				
		2023年	中部美化企業株式会社			
	4/5	.				

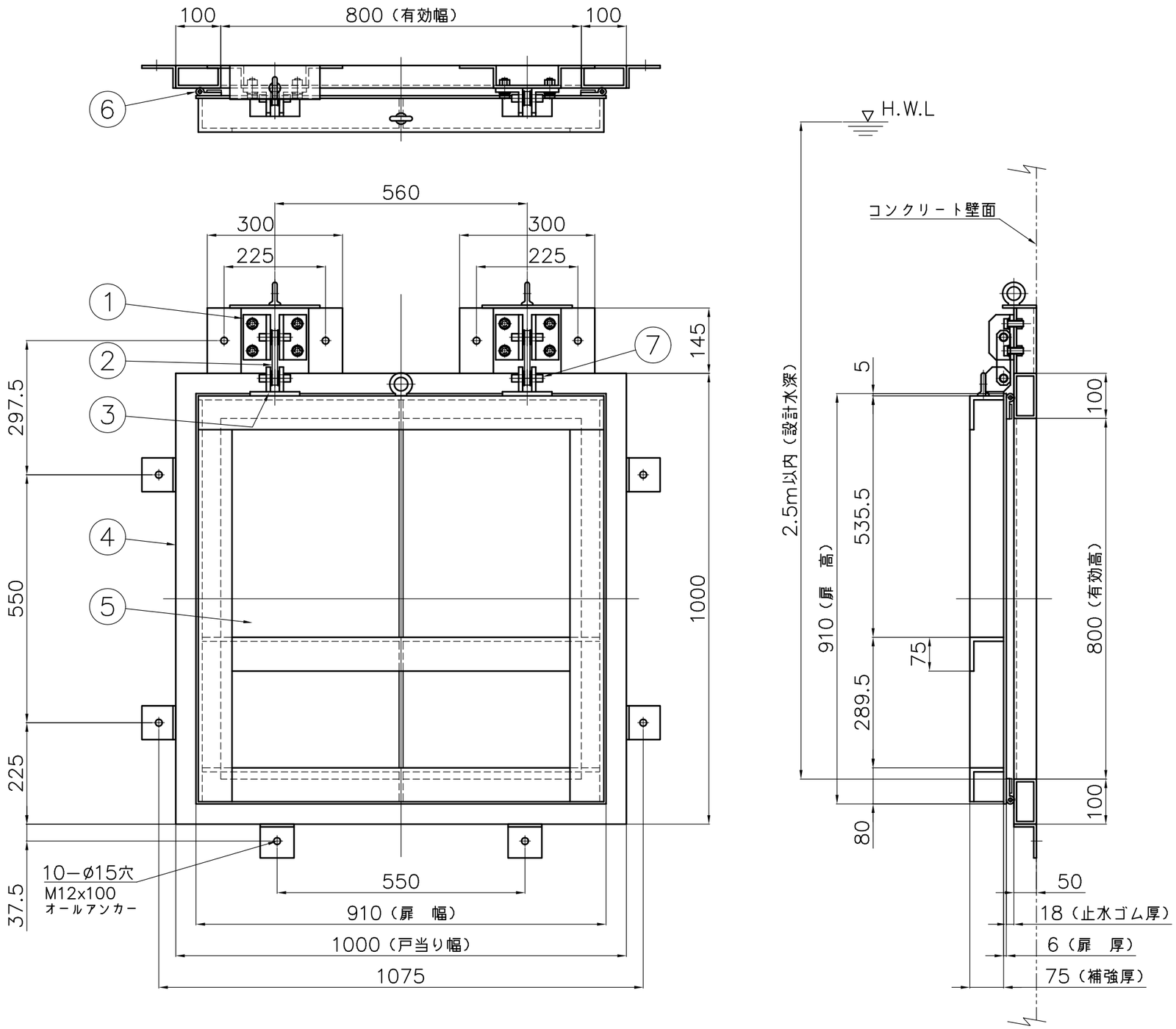

番号	名　　称	数量	材　　質
1	吊金具A1	4	SUS304 PL−9
2	リンクA	2	SUS304 PL−12
3	吊金具B1	2	SUS304 PL−9
4	戸当り	1	SUS304 □100x50x6.0
5	扉　体	1	SS400 L75x75x9, PL6, PL9
6	止水P型ゴム	1	C R
7	回転軸C	4	SUS304 RB16

有効断面 800（幅）x800（高）
設計水深 2.5m

塗　装

材質がSS400の場合の塗装は、塩化ゴム系塗料　水色（E69−70L）とします。

投影法	尺　度	寸法公差	品　名	鋼製フラップゲート（角型）	品　番	
	FREE				型 式	サイズ
承認 / 検図 / 検図	設計 / 製図	製品部	図　番	ZHANT080C	F6AT	800
	畑中	A3				
		2023年	中部美化企業株式会社			
	4/5	.				

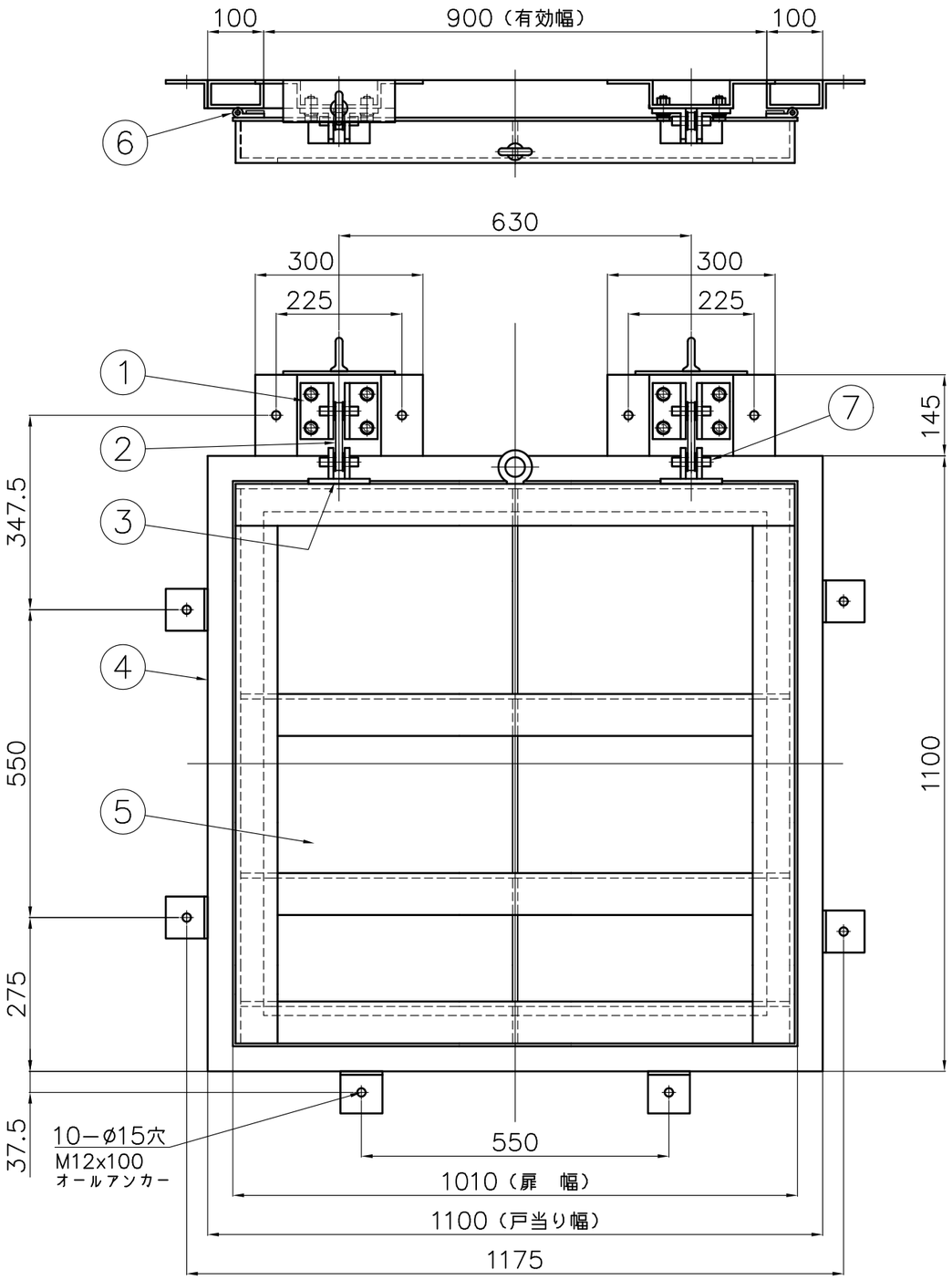

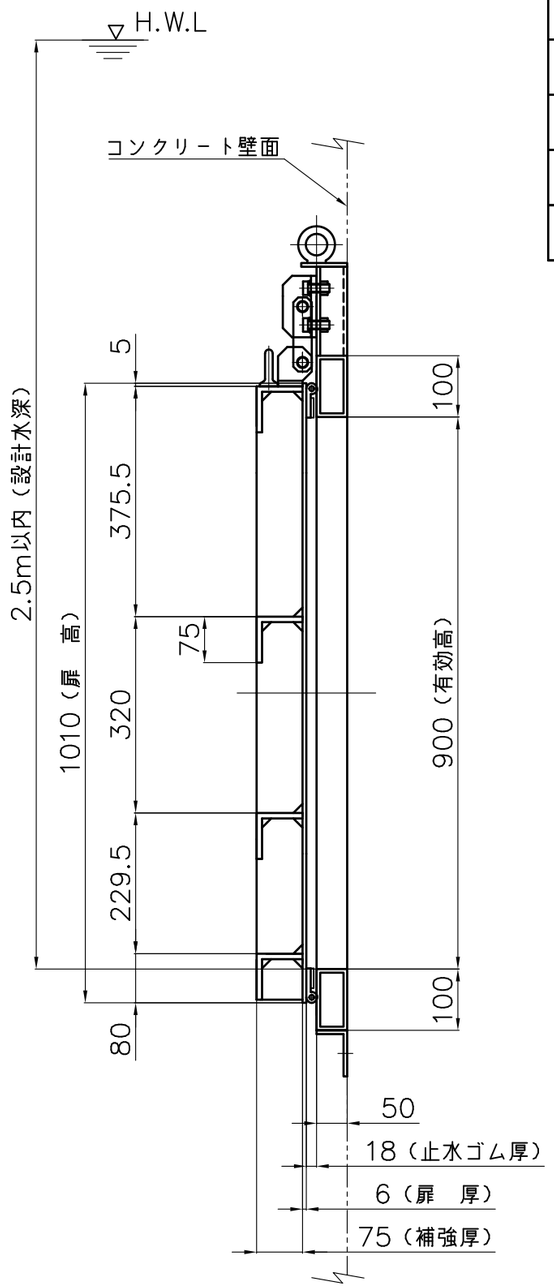

番号	名　　称	数量	材　　質
1	吊金具A1	4	SUS304 PL−9
2	リンクA	2	SUS304 PL−12
3	吊金具B1	2	SUS304 PL−9
4	戸当り	1	SUS304 □100x50x6.0
5	扉　体	1	SS400 L75x75x9, PL6, PL9
6	止水P型ゴム	1	C R
7	回転軸C	4	SUS304 RB16

有効断面 900（幅）x900（高）
設計水深 2.5m

塗　装

材質がSS400の場合の塗装は、塩化ゴム系塗料　水色（E69−70L）とします。

投影法	尺　度	寸法公差	品　名	鋼製フラップゲート（角型）	品　番	
	FREE				型 式	サイズ
承認 / 検図 / 検図	設計 / 製図	製品部	図　番	ZHANT090C	F6AT	900
	畑中	A3				
		2023年	中部美化企業株式会社			
	4/5	.				

番号	名　　称	数量	材　　質
1	吊金具A1	4	SUS304 PL−9
2	リンクA	2	SUS304 PL−12
3	吊金具B1	2	SUS304 PL−9
4	戸当り	1	SUS304 □100x50x6.0
5	扉　体	1	SS400 L75x75x9, PL6, PL9
6	止水P型ゴム	1	C R
7	回転軸C	4	SUS304 RB16

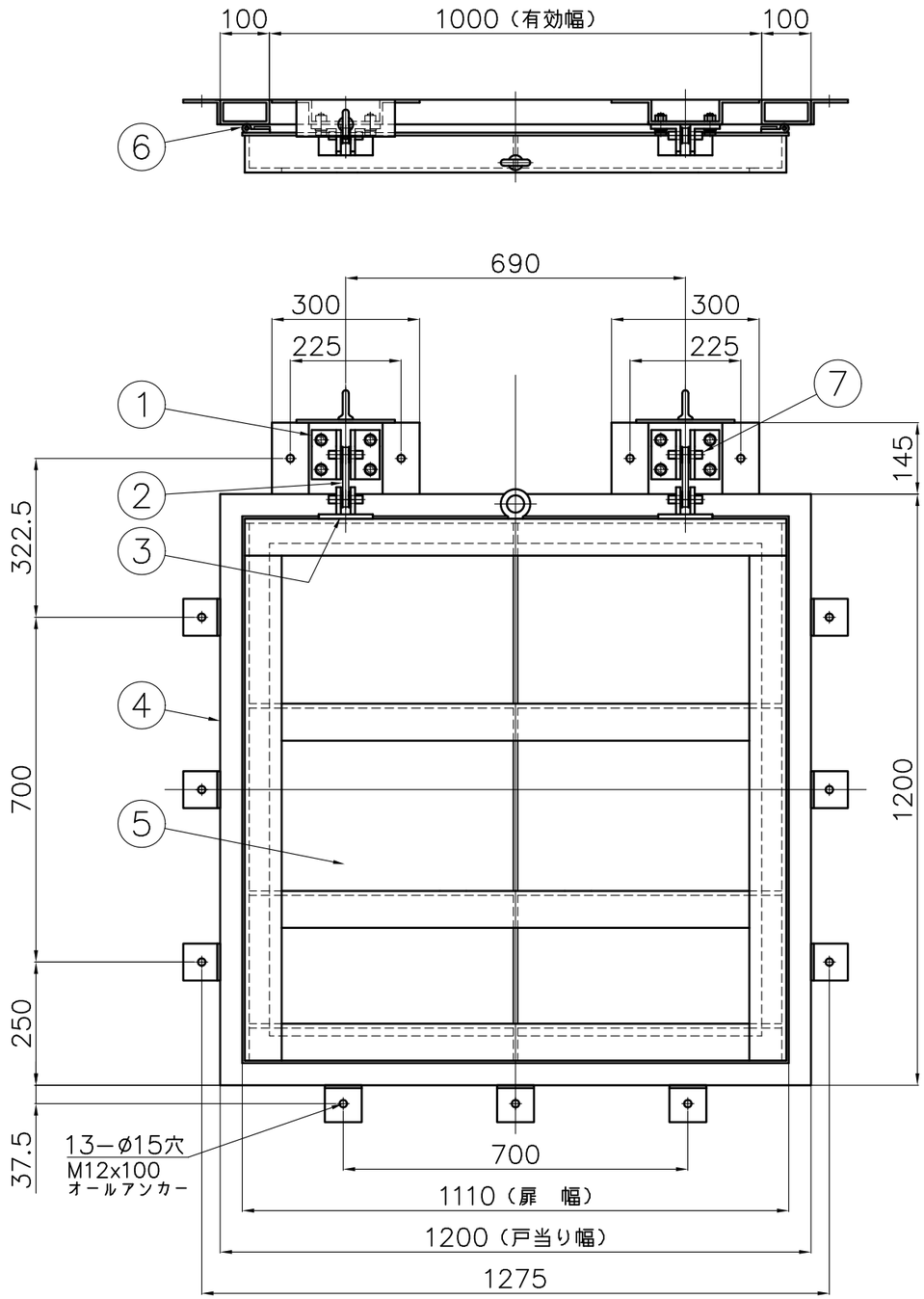

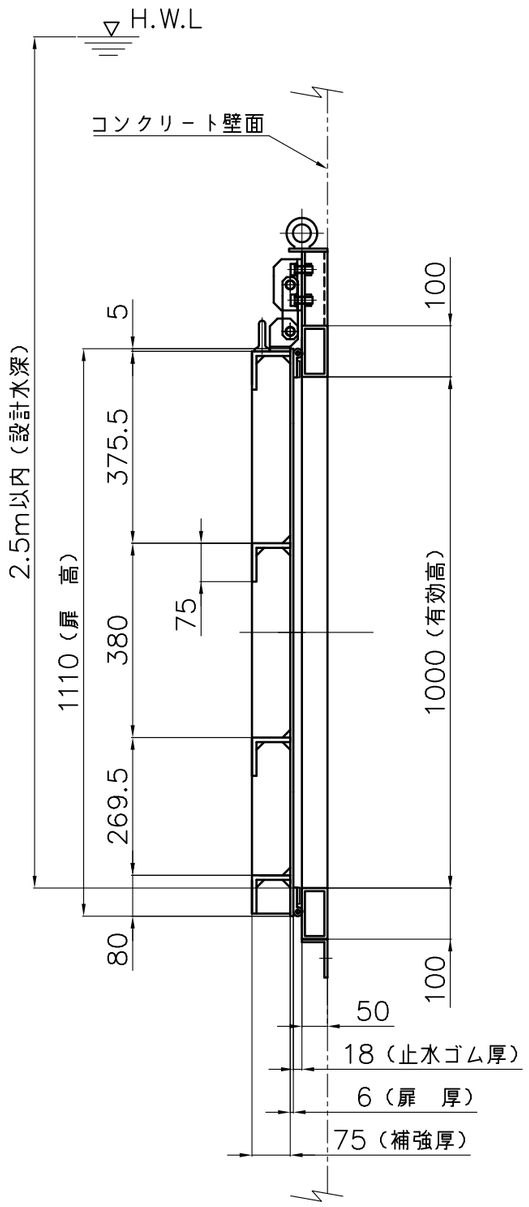

有効断面 1000（幅）x1000（高）
設計水深 2.5m

塗　装

材質がSS400の場合の塗装は、塩化ゴム系塗料　水色（E69−70L）とします。

投影法	尺　度	寸法公差	品　名	鋼製フラップゲート（角型）	品　番	
	FREE				型 式	サイズ
承認 / 検図 / 検図	設計 / 製図	製品部	図　番	ZHANT100C	F6AT	1000
	畑中	A3				
		2023年	中部美化企業株式会社			
	4/5	.				