番号	名　　称	数量	材　　質
1	本　　体	1	PP
2	吸出し防止材	1	合繊不織布 T10

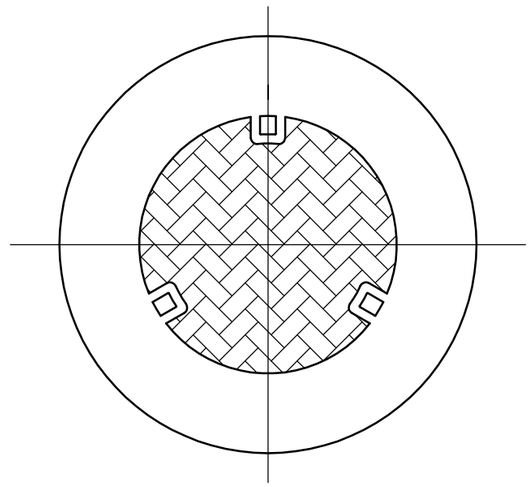

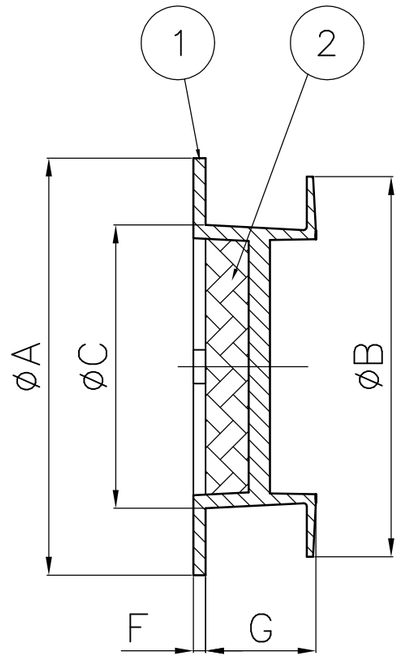

A－A

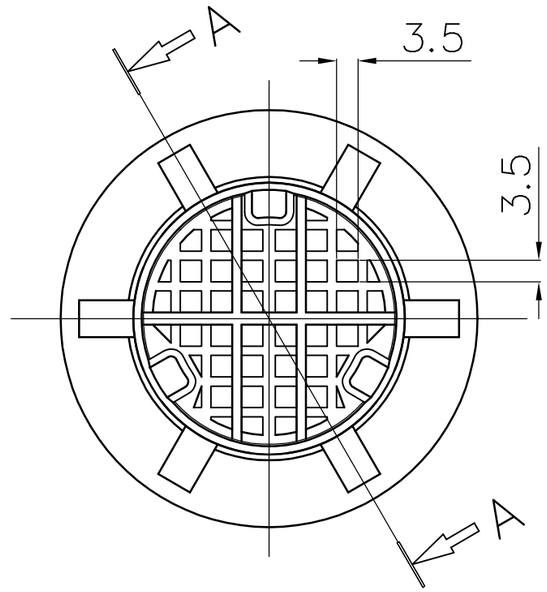

部品番号 ② 吸出し防止材有り　　単位：mm

品　番	A	B	C	F	G
Q9－30	38	34	29.5	1.5	13.5
Q9－50	68	62	46	2	18
Q9－75	98	90	73	2	22

部品番号 ② 吸出し防止材無し　　単位：mm

品　番	A	B	C	F	G
Q9N－30	38	34	29.5	1.5	13.5
Q9N－50	68	62	46	2	18
Q9N－75	98	90	73	2	22

寸法許容差		
寸法数値区分 を超え	以下	許容差数値
0.5	3	±0.3
3	6	±0.3
6	30	±0.6
30	120	±0.9
120	400	±1.5
400	1000	±2.4
1000	2000	±3.6
2000	4000	±6

投影法	尺　度	寸法公差	品　名	ヨーデルフィルター	品　番	
	FREE				型式	サイズ

承認	検図	検図	設計	製図	製品部	図　番	ZA314AC	Q9／Q9N	30.50.75
				H.H	A3				
				3/22	2024年	中部美化企業株式会社			