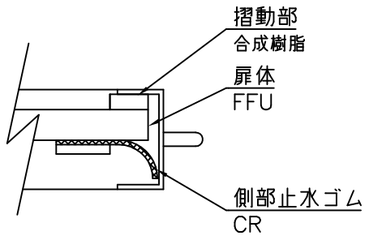

側部水密部 詳細図

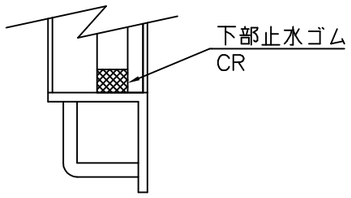

下部水密部 詳細図

番号	名称	数量	材質
1	取手	1	A L
2	ストッパーハンドル	1	A L
3	上部フレーム	1	SUS304 PL−3.0
4	側部フレーム	2	SUS304 PL−3.0
5	パイプ	1	SUS304 TP−A ø27.2x2.5t
6	扉体吊り金具	1	SCS13
7	扉体	1	FFU−50
8	下部フレーム	1	SUS304 L65x65x6

角型　　単位：mm

品番	A	B	D	H	L	N1	N2	X（ご指示寸法）
CH39−150x150	150	150	210	425	380	2	2	
CH39−200x200	200	200	260	500	480	2	2	
CH39−250x250	250	250	310	575	580	2	2	
CH39−300x300	300	300	360	650	680	4	2	
CH39−350x350	350	350	410	725	780	4	2	
CH39−400x400	400	400	460	800	880	4	2	
CH39−450x450	450	450	510	875	980	4	3	
CH39−500x500	500	500	560	950	1080	4	3	
CH39−600x600	600	600	660	1100	1280	4	3	

ベンチフリューム型　　単位：mm

品番	A	B	D	H	L	N1	N2	X（ご指示寸法）
CH39−200x150	200	150	260	425	380	2	2	
CH39−250x175	250	175	310	463	430	2	2	
CH39−300x200	300	200	360	500	480	2	2	
CH39−350x235	350	235	410	553	550	2	2	
CH39−400x260	400	260	460	590	600	2	2	
CH39−450x295	450	295	510	643	670	2	3	
CH39−500x320	500	320	560	680	720	4	3	
CH39−550x355	550	355	610	733	790	4	3	
CH39−600x380	600	380	660	770	840	4	3	
CH39−650x415	650	415	710	823	910	4	3	

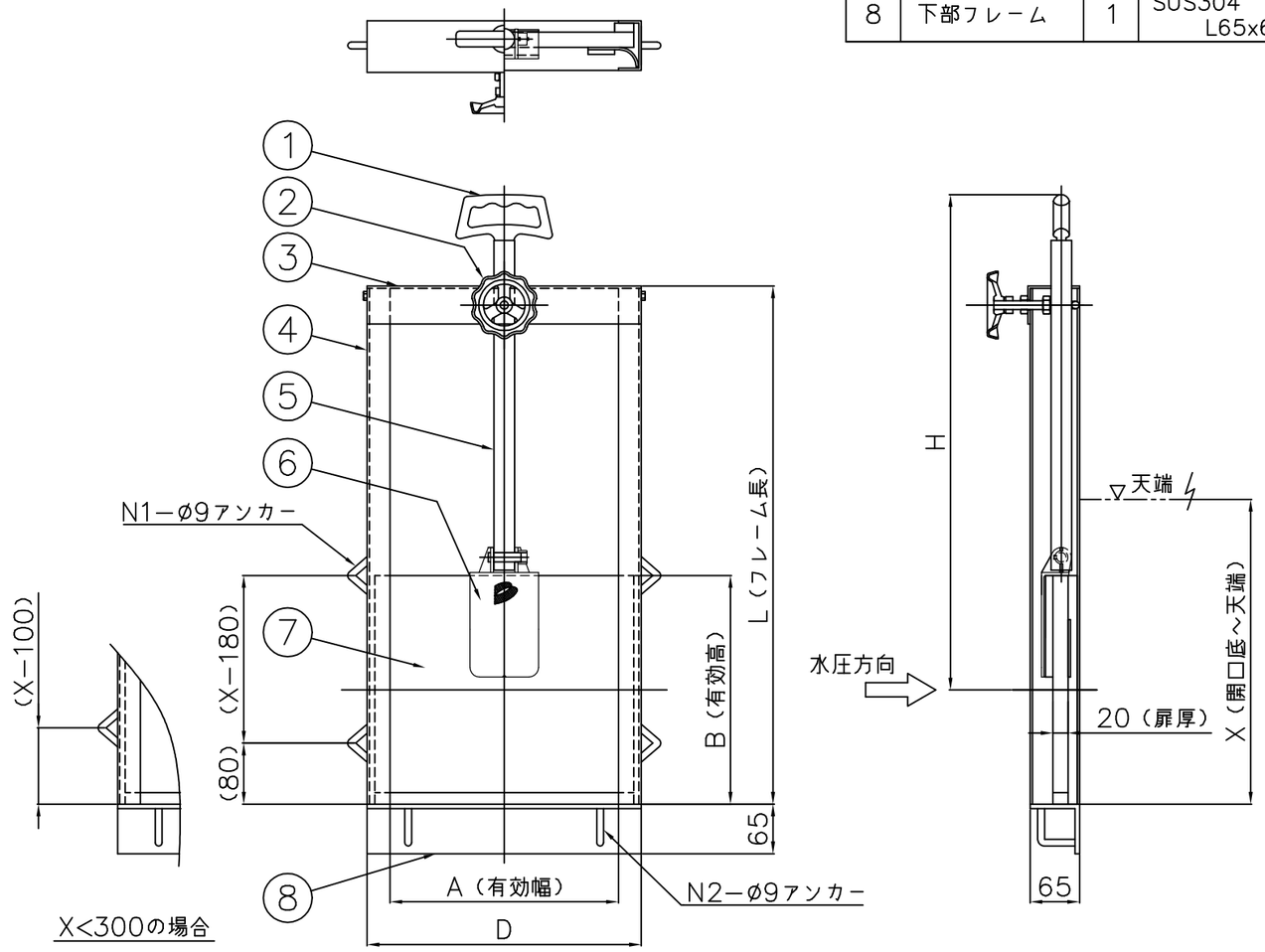

注意事項

・寸法Xは、アンカー位置の設定に必要となりますので、必ずご指示下さい。

・指示無き材質は、SUS304とします。

投影法	尺度	寸法公差	品名	手動式簡易ゲート（三方水密・ø9アンカ式）	品番 型式	品番 サイズ
	FREE		図番	ZA123CG	CH39	

承認	検図	検図	設計	製図	製品部
				H.H S/T	A3 2024年
				3/26	

中部美化企業株式会社